

Технические характеристики

Модель	3V1–M5	3V1–06
Рабочая среда	воздух со степенью очистки не больше 40 мкм	
Исполнение	прямого действия	
Порты подключения	M5	PT1/8
Конфигурация	3 лин./2 поз.	
Смазка	не требуется	
Рабочее давление	0~8 бар	
Максимальное давление	15 бар	
Рабочая температура	от -20 до +70˚C	
Проходное сечение	Ø 1,2 мм	
Материал корпуса	алюминиевый сплав	

Символ

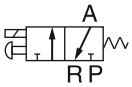

Электропитание

Параметр	Значения
Напряжение питания	переменный ток 220В, 24В; постоянный ток 24В, 12В
Диапазон напряжения	переменный ток: +/- 15%; постоянный ток: +/- 10%
Мощность	переменный ток: 3,5 ВА; постоянный ток: 3,0 Вт
Уровень защиты	IP65 по DIN 40050
Класс термостойкости	Класс В
Тип подключения питания	тип разъёма DIN
Время отклика	менее 0,05 сек
Макс. интенсивность	до 10 циклов в секунду

Особенности

1) Н.З., прямого действия, реверсивный*
2) Не нуждается в смазывании
3) Приспособлен как для индивидуального монтажа, так и для блочной сборки
4) Оснащён ручным управлением
5) Предназначен для работы с электромагнитными катушками переменного и постоянного тока

* - Н.О., в случае обратного подключения

Кодировка

3V1 – 06 – AC220V

модель	
3V1	3/2 лин./поз., прямого действия, Н.З.

порты	
M5	M5
06	PT1/8

напряжение
AC220V
DC24V
AC110V
AC24V
DC12V

Характеристики потока

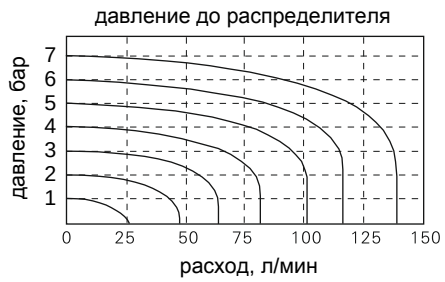

Конструкция

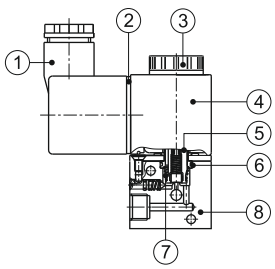

номер на схеме	элемент	номер на схеме	элемент
1	Клеммная колодка	5	Золотник
2	Клеммная прокладка	6	Кольцевое уплотнение
3	Прижимная гайка	7	Возвратная пружина
4	Корпус катушки	8	Корпус распределителя

Габаритные и монтажные размеры (мм)

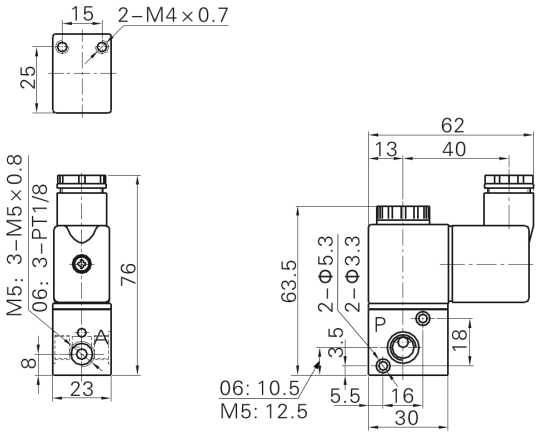

Последовательная интеграция

Габаритные размеры сборок

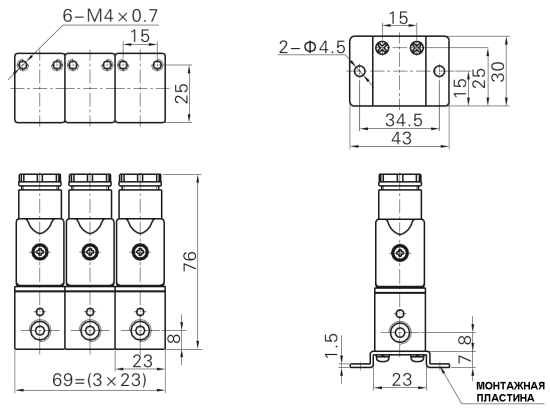

3F
(тройная сборка)

1F
(одиночный монтаж)

Схема сборки

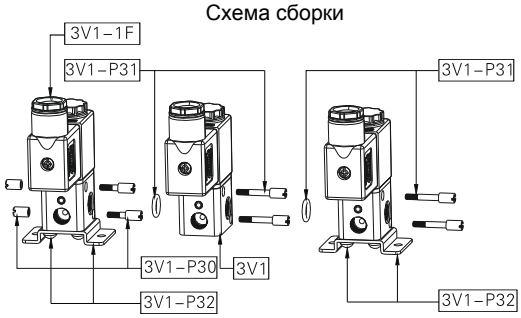

Структура элементов сборок

Количество элементов	3V1 клапан	3V1-P30	3V1-P31	3V1-P32
3V1-□-□-1F	1	0	0	1
3V1-□-□-2F	2	1	1	1
……	……	……	……	……
3V1-□-□-nF	n	1	n-1	2

Примечание:
n - количество распределителей в сборке, n≥3

Кодировка

3V1 – 06 – AC220V – 3F

модель

3V1	3/2 лин./поз., прямого действия, Н.З.

порты

M5	M5
06	PT1/8

напряжение

AC220V
DC24V
AC110V
AC24V
DC12V

состав

1F	1 распределитель
2F	2 распределителя
3F	3 распределителя
……	……
20F	20 распределителей

Кодировка подразумевает комплектацию всеми необходимыми элементами монтажа. Тем не менее, монтажные элементы могут быть заказаны отдельно, согласно таблицы:

Монтажный элемент	Наименование монтажного элемента	Артикул детали монтажного элемента	Наименование детали	Количество
3V1-P30	Базовый комплект соединительных винтов	F-3V1002N	Соединительный винт (короткий)	2
		F-3V1003N	Соединительный винт (средний)	2
3V1-P31	Дополнительный комплект соединительных винтов	GOR20008N75	Уплотнительное кольцо (O-ring)	1
		F-3V1004N	Соединительный винт (длинный)	2
3V1-P32	Крепёжный комплект	F-3V1001N	Винт с круглой головкой	2
		GSDA04008WA	Монтажная пластина	1



Технические характеристики

Модель	3V110-M5	3V120-M5	3V110-06	3V120-06
Рабочая среда	воздух со степенью очистки не больше 40 мкм			
Исполнение	непрямое (пилотное) управление			
Порты подключения	M5		PT1/8	
Площадь сечения	5.5mm²(Cv=0.31)		12.0mm²(Cv=0.67)	
Конфигурация	3 лин./2 поз.			
Смазка	не требуется			
Рабочее давление	1,5~8 бар			
Максимальное давление	12 бар			
Рабочая температура	от -20 до +70°C			
Материал корпуса	алюминиевый сплав			

Символ

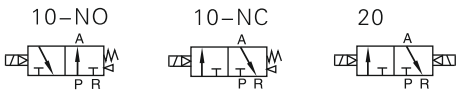

Электропитание

Параметр	Значения
Напряжение питания	переменный ток 220В, 24В; постоянный ток 24В, 12В
Диапазон напряжения	переменный ток: +/- 15%; постоянный ток: +/- 10%
Мощность	переменный ток: 3,5 ВА; постоянный ток: 3,0 Вт
Уровень защиты	IP65 по DIN 40050
Класс термостойкости	Класс B
Тип подключения питания	тип разъёма DIN
Время отклика	менее 0,05 сек
Макс. интенсивность	до 5 циклов в секунду

Особенности

1) Н.З./Н.О./бистабильный с пилотным управлением
2) Не нуждается в смазывании
3) Приспособлен как для индивидуального монтажа, так и для блочной сборки на монтажной плите
4) Оснащён ручным управлением
5) Предназначен для работы с электромагнитными катушками переменного и постоянного тока
6) Специальная обработка внутренних полостей, снижающая сопротивление трению и увеличивающая срок службы распределителя

Кодировка

3V1	10	–	06	–	NO	–	AC220V
модель	тип		порты		положение ①		напряжение

модель		тип		порты		положение ①		напряжение
3V1	3/2 лин./поз., пилотное управление	10	моностабильный	M5	M5	NC	нормально-закрытый	AC220V
		20	бистабильный	06	PT1/8	NO	нормально-открытый	DC24V
								AC110V
								AC24V
								DC12V

① бистабильный распределитель не имеет различия между Н.О. и Н.З. состояниями, поэтому код для этого положения не указывается.

Характеристики потока

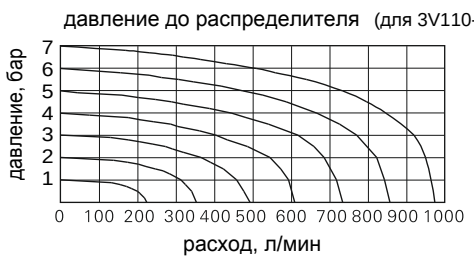

Конструкция

3V110

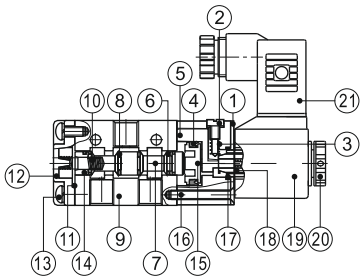

3V120

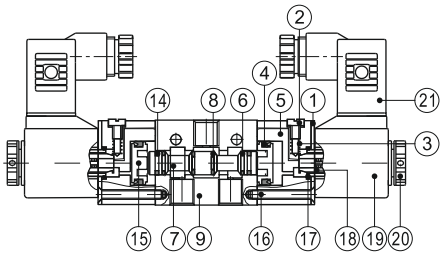

номер на схеме	элемент	номер на схеме	элемент	номер на схеме	элемент
1	Клеммная прокладка	8	Уплотнительное кольцо (O-ring)	15	Поршень
2	Винт ручного управления	9	Корпус распределителя	16	Винт с потайной головкой
3	Пружина	10	Пружина	17	Уплотнительное кольцо (O-ring)
4	Уплотнительная манжета	11	Прокладка нижней крышки	18	Подвижный шток
5	Направляющий корпус	12	Нижняя крышка	19	Корпус катушки
6	Уплотнительное кольцо (O-ring)	13	Винт крепления нижней крышки	20	Прижимная гайка
7	Золотник	14	Уплотнительное кольцо (O-ring)	21	Клеммная колодка

Габаритные и монтажные размеры (мм)

3V110

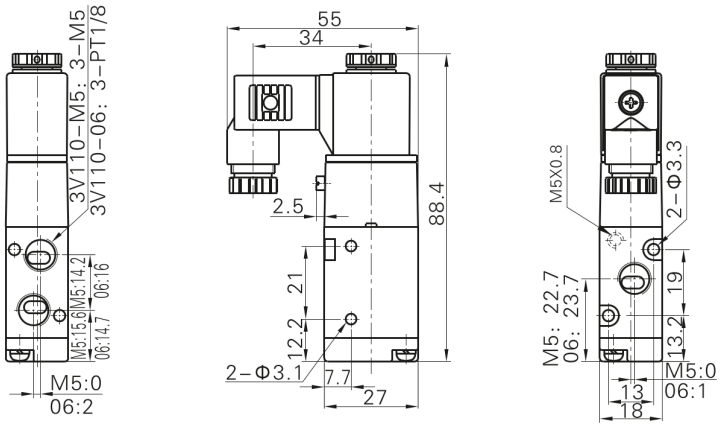

3V120

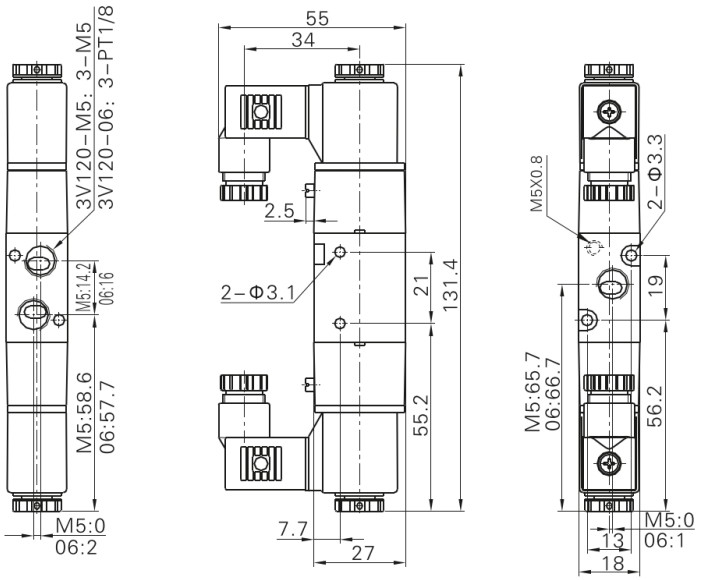



Технические характеристики

Модель	3V210-06	3V220-06	3V210-08	3V220-08
Рабочая среда	воздух со степенью очистки не больше 40 мкм			
Исполнение	непрямое (пилотное) управление			
Порты подключения	PT1/8		PT1/4	
Площадь сечения	14.0mm²(Cv=0.78)		16.0mm²(Cv=0.89)	
Конфигурация	3 лин./2 поз.			
Смазка	не требуется			
Рабочее давление	1,5~8 бар			
Максимальное давление	12 бар			
Рабочая температура	от -20 до +70°C			
Материал корпуса	алюминиевый сплав			

Символ

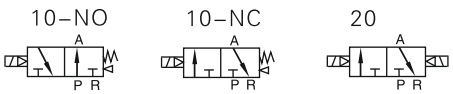

Электропитание

Параметр	Значения
Напряжение питания	переменный ток 220В, 24В; постоянный ток 24В, 12В
Диапазон напряжения	переменный ток: +/- 15%; постоянный ток: +/- 10%
Мощность	переменный ток: 3,5 ВА; постоянный ток: 3,0 Вт
Уровень защиты	IP65 по DIN 40050
Класс термостойкости	Класс B
Тип подключения питания	тип разъёма DIN
Время отклика	менее 0,05 сек
Макс. интенсивность	до 5 циклов в секунду

Особенности

1) Н.З./Н.О./бистабильный с пилотным управлением
2) Не нуждается в смазывании
3) Приспособлен как для индивидуального монтажа, так и для блочной сборки на монтажной плите
4) Оснащён ручным управлением
5) Предназначен для работы с электромагнитными катушками переменного и постоянного тока
6) Специальная обработка внутренних полостей, снижающая сопротивление трению и увеличивающая срок службы распределителя

Кодировка

3V2	10	–	06	–	NO	–	AC220V
модель	тип		порты		положение ①		напряжение

модель		тип		порты		положение ①		напряжение
3V2	3/2 лин./поз., пилотное управление	10	моностабильный	06	1/8"	NC	нормально-закрытый	AC220V
		20	бистабильный	08	1/4"	NO	нормально-открытый	DC24V
								AC110V
								AC24V
								DC12V

① бистабильный распределитель не имеет различия между Н.О. и Н.З. состояниями, поэтому код для этого положения не указывается.

Характеристики потока

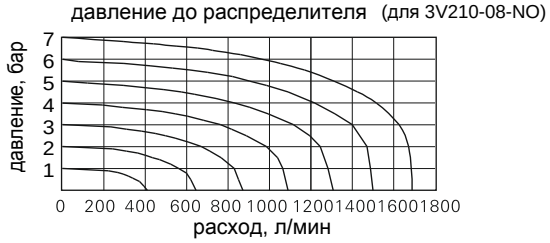

Конструкция

3V210

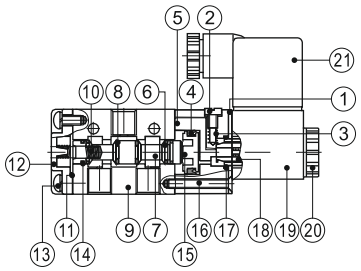

3V220

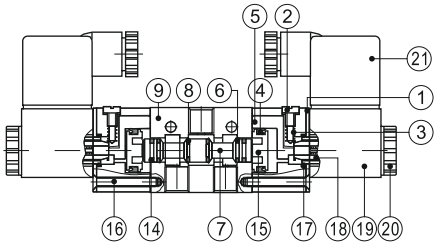

номер на схеме	элемент	номер на схеме	элемент	номер на схеме	элемент
1	Клеммная прокладка	8	Уплотнительное кольцо (O-ring)	15	Поршень
2	Винт ручного управления	9	Корпус распределителя	16	Винт с потайной головкой
3	Пружина	10	Пружина	17	Уплотнительное кольцо (O-ring)
4	Уплотнительная манжета	11	Прокладка нижней крышки	18	Подвижный шток
5	Направляющий корпус	12	Нижняя крышка	19	Корпус катушки
6	Уплотнительное кольцо (O-ring)	13	Винт крепления нижней крышки	20	Прижимная гайка
7	Золотник	14	Уплотнительное кольцо (O-ring)	21	Клеммная колодка

Габаритные и монтажные размеры (мм)

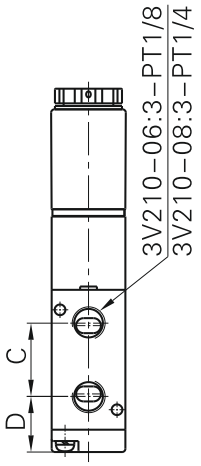

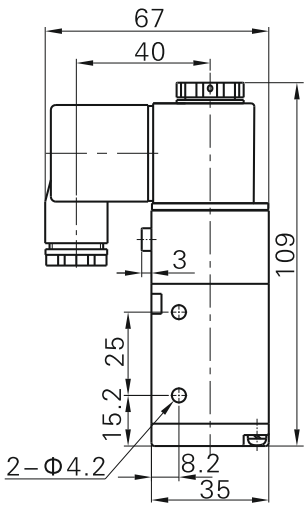

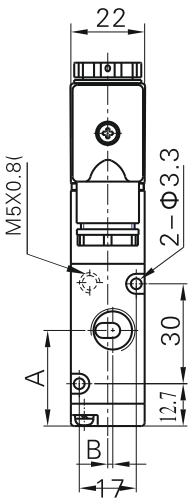

3V210

размер	3V210-06	3V210-08
A	27.7	28.7
B	0	1.5
C	22	22.5
D	16.7	16.5

3V220

размер	3V220-06	3V220-08
A	81.4	82.4
B	0	1.5
C	22	22.5
D	70.4	70.2

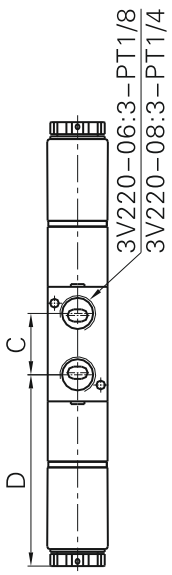

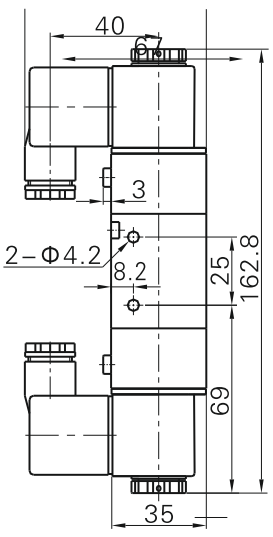

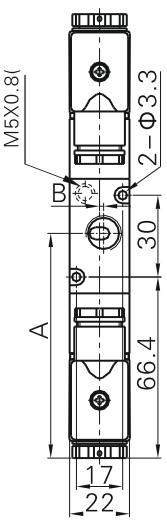



Технические характеристики

Модель	3V310-08	3V320-08	3V310-10	3V320-10
Рабочая среда	воздух со степенью очистки не больше 40 мкм			
Исполнение	непрямое (пилотное) управление			
Порты подключения	PT1/4		PT3/8	
Площадь сечения	25.0mm²(Cv=1.39)		30.0mm²(Cv=1.67)	
Конфигурация	3 лин./2 поз.			
Смазка	не требуется			
Рабочее давление	1,5~8 бар			
Максимальное давление	12 бар			
Рабочая температура	от -20 до +70°C			
Материал корпуса	алюминиевый сплав			

Символ

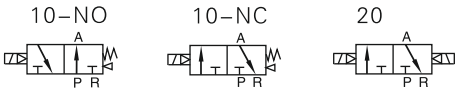

Особенности

1) Н.З./Н.О./бистабильный с пилотным управлением
2) Не нуждается в смазывании
3) Приспособлен как для индивидуального монтажа, так и для блочной сборки на монтажной плите
4) Оснащён ручным управлением
5) Предназначен для работы с электромагнитными катушками переменного и постоянного тока
6) Специальная обработка внутренних полостей, снижающая сопротивление трению и увеличивающая срок службы распределителя

Электропитание

Параметр	Значения
Напряжение питания	переменный ток 220В, 24В; постоянный ток 24В, 12В
Диапазон напряжения	переменный ток: +/- 15%; постоянный ток: +/- 10%
Мощность	переменный ток: 3,5 ВА; постоянный ток: 3,0 Вт
Уровень защиты	IP65 по DIN 40050
Класс термостойкости	Класс B
Тип подключения питания	тип разъёма DIN
Время отклика	менее 0,05 сек
Макс. интенсивность	до 5 циклов в секунду

Кодировка

3V3	10	–	06	–	NO ①	–	AC220V
модель	тип		порты		положение		напряжение
3V3 — 3/2 лин./поз., пилотное управление	10 — моностабильный		08 — 1/4"		NC — нормально-закрытый		AC220V
	20 — бистабильный		10 — 3/8"		NO — нормально-открытый		DC24V
							AC110V
							AC24V
							DC12V

① бистабильный распределитель не имеет различия между Н.О. и Н.З. состояниями, поэтому код для этого положения не указывается.

Характеристики потока

давление до распределителя (для 3V310-10-NO)

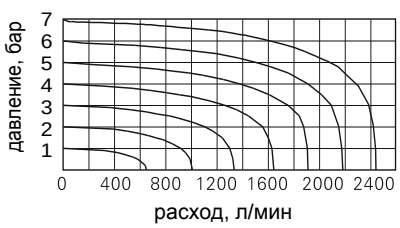

Конструкция

3V310

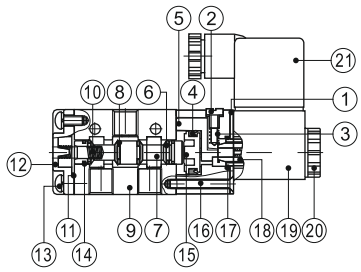

3V320

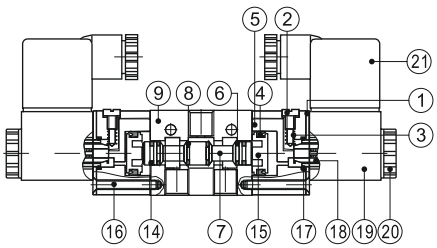

номер на схеме	элемент	номер на схеме	элемент	номер на схеме	элемент
1	Клеммная прокладка	8	Уплотнительное кольцо (O-ring)	15	Поршень
2	Винт ручного управления	9	Корпус распределителя	16	Винт с потайной головкой
3	Пружина	10	Пружина	17	Уплотнительное кольцо (O-ring)
4	Уплотнительная манжета	11	Прокладка нижней крышки	18	Подвижный шток
5	Направляющий корпус	12	Нижняя крышка	19	Корпус катушки
6	Уплотнительное кольцо (O-ring)	13	Винт крепления нижней крышки	20	Прижимная гайка
7	Золотник	14	Уплотнительное кольцо (O-ring)	21	Клеммная колодка

Габаритные и монтажные размеры (мм)

3V310

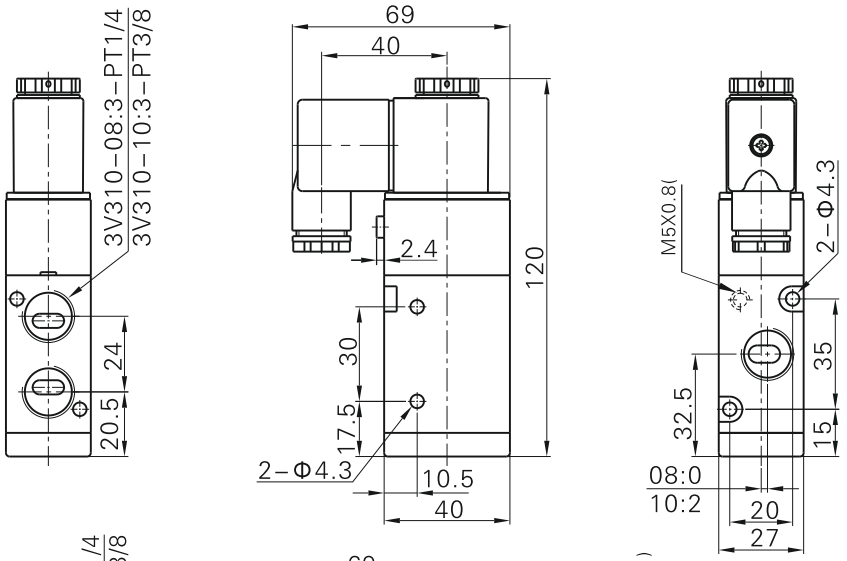

3V320

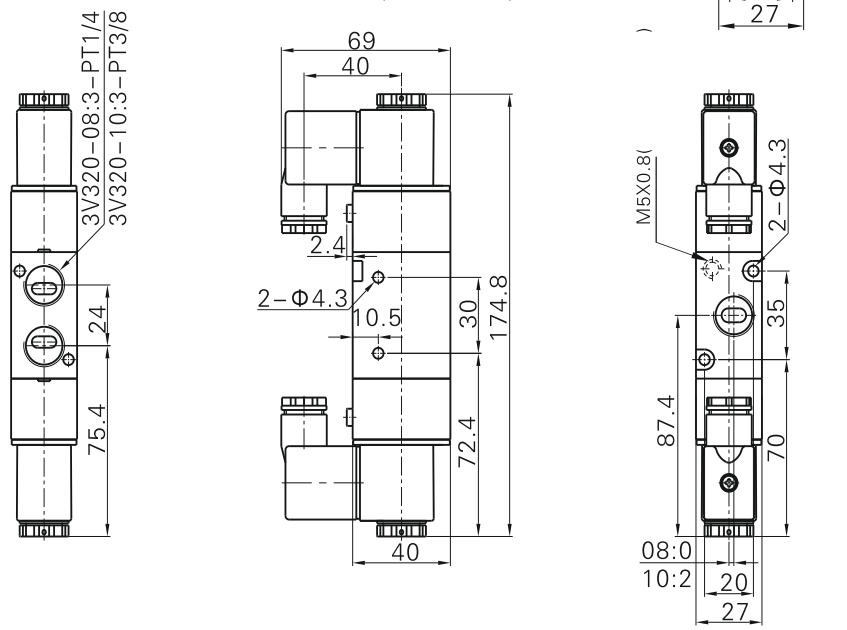



Технические характеристики

Модель	4V110–M5 4V120–M5	4V130C–M5 4V130E–M5 4V130P–M5	4V110–06 4V120–06	4V130C–06 4V130E–06 4V130P–06
Рабочая среда	воздух со степенью очистки не больше 40 мкм			
Исполнение	непрямое (пилотное) управление			
Порты подключения	M5		PT1/8	
Площадь сечения	5.5mm²(Cv=0.31)	5.0mm²(Cv=0.28)	12.0mm²(Cv=0.67)	9.0mm²(Cv=0.50)
Конфигурация	5 лин./2 поз.	5 лин./3 поз.	5 лин./2 поз.	5 лин./3 поз.
Смазка	не требуется			
Рабочее давление	1,5~8 бар			
Максимальное давление	12 бар			
Рабочая температура	от -20 до +70°C			
Материал корпуса	алюминиевый сплав			
Макс. интенсивность	5 ц/сек	3 ц/сек	5 ц/сек	3 ц/сек
Вес изделия, г	4V110–M5:120 4V120–M5:175	200	4V110–06:120 4V120–06:175	200

Символ

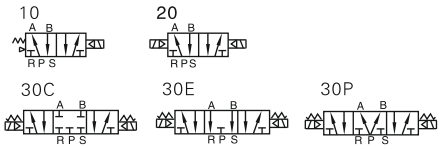

Особенности

1) Моно-/бистабильный* с пилотным управлением
2) Не нуждается в смазывании
3) Приспособлен как для индивидуального монтажа, так и для блочной сборки на монтажной плите
4) Оснащён ручным управлением
5) Предназначен для работы с электромагнитными катушками переменного и постоянного тока
6) Специальная обработка внутренних полостей, снижающая сопротивление трению и увеличивающая срок службы распределителя

* с закрытой/открытой центрпозицией, с подачей в обе линии

Электропитание

Параметр	Значения
Напряжение питания	переменный ток 220В, 24В; постоянный ток 24В, 12В
Диапазон напряжения	переменный ток: +/- 15%; постоянный ток: +/- 10%
Мощность	переменный ток: 3,5 ВА; постоянный ток: 3,0 Вт
Уровень защиты	IP65 по DIN 40050
Класс термостойкости	Класс B
Тип подключения питания	тип разъёма DIN
Время отклика	менее 0,05 сек

Кодировка

4V1 **10** – **06** – **AC220V**

модель	
4V1	5/2 лин./поз., 5/3 лин./поз., пилотное управление

тип	
10	моностабильный
20	бистабильный
30C	бистабильный с закрытой центрпозицией
30E	бистабильный с открытой центрпозицией
30P	бистабильный с подачей в обе линии

порты	
M5	M5
06	PT1/8

напряжение
AC220V
DC24V
AC110V
AC24V
DC12V

Характеристики потока

давление до распределителя (для 4V110-M5)

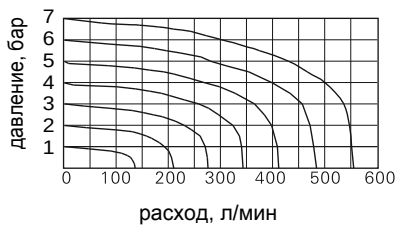

давление до распределителя (для 4V110-06)

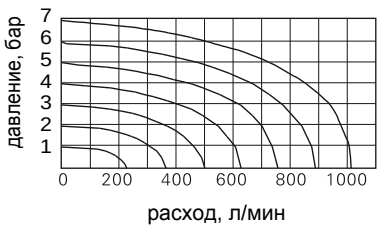

Конструкция

4V110

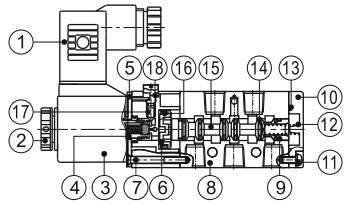

4V120

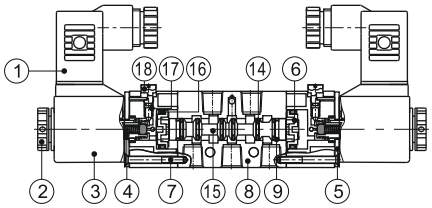

4V130C

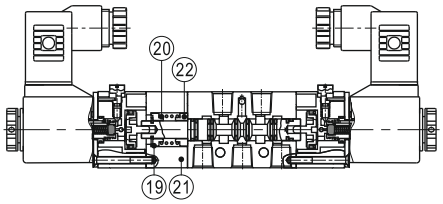

номер на схеме	элемент	номер на схеме	элемент	номер на схеме	элемент
1	Клеммная колодка	9	Уплотнительное кольцо	17	Пружина
2	Прижимная гайка	10	Нижняя крышка	18	Винт ручного управления
3	Корпус катушки	11	Винт крепления нижней крышки	19	Опорная втулка пружины
4	Подвижный шток	12	Пружина	20	Возвратная пружина
5	Прокладка	13	Прокладка нижней крышки	21	Корпус возвратного механизма
6	Поршень	14	Уплотнительное кольцо (O-ring)	22	Опорная втулка пружины
7	Винт с потайной головкой	15	Золотник		
8	Корпус распределителя	16	Уплотнительная манжета		

Габаритные и монтажные размеры (мм)

4V110

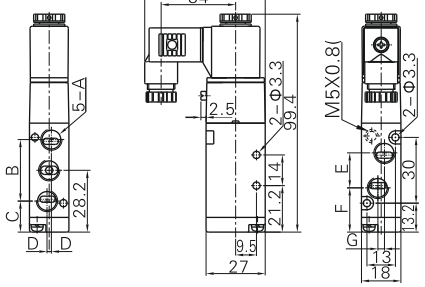

4V120

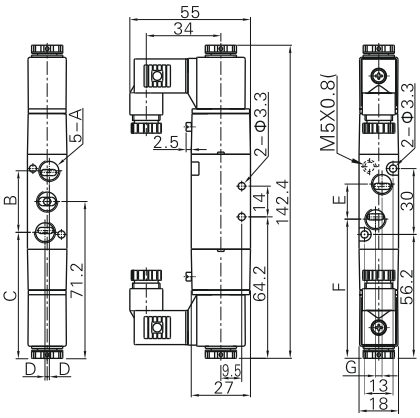

4V130C

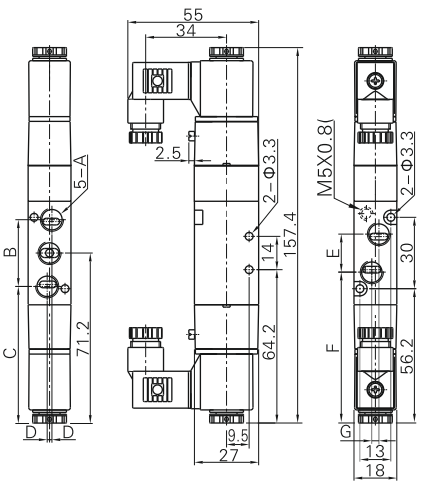

размер	A	B	C	D	E	F	G
4V110-M5	M5 × 0.8	27	14.7	0	14	21.2	0
4V110-06	PT1/8	28	14.2	1	16	20.2	3

размер	A	B	C	D	E	F	G
4V120-M5	M5 × 0.8	27	57.7	0	14	64.3	0
4V120-06	PT1/8	28	57.2	1	16	63.2	3

размер	A	B	C	D	E	F	G
4V130-M5	M5 × 0.8	27	57.7	0	14	64.3	0
4V130-06	PT1/8	28	57.2	1	16	63.2	3



Технические характеристики

Модель	4V210–06 4V220–06	4V230C–06 4V230E–06 4V230P–06	4V210–08 4V220–08	4V230C–08 4V230E–08 4V230P–08
Рабочая среда	воздух со степенью очистки не больше 40 мкм			
Исполнение	непрямое (пилотное) управление			
Порты подключения	впуск/выпуск/выхлоп = PT1/8		впуск/выпуск = PT1/4; выхлоп = PT1/8	
Площадь сечения	14.0mm²(Cv=0.78)	12.0mm²(Cv=0.67)	16.0mm²(Cv=0.89)	12.0mm²(Cv=0.67)
Конфигурация	5 лин./2 поз.	5 лин./3 поз.	5 лин./2 поз.	5 лин./3 поз.
Смазка	не требуется			
Рабочее давление	1,5~8 бар			
Максимальное давление	12 бар			
Рабочая температура	от -20 до +70°C			
Материал корпуса	алюминиевый сплав			
Макс. интенсивность	5 ц/сек	3 ц/сек	5 ц/сек	3 ц/сек
Вес изделия, г	4V210–06:220 4V220–06:320	360	4V210–08:220 4V220–08:320	360

Символ

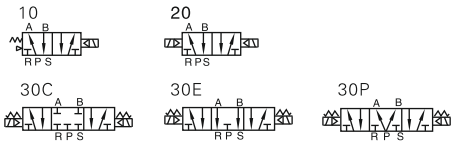

Особенности

1) Моно-/бистабильный* с пилотным управлением
2) Не нуждается в смазывании
3) Приспособлен как для индивидуального монтажа, так и для блочной сборки на монтажной плите
4) Оснащён ручным управлением
5) Предназначен для работы с электромагнитными катушками переменного и постоянного тока
6) Специальная обработка внутренних полостей, снижающая сопротивление трению и увеличивающая срок службы распределителя

* с закрытой/открытой центрпозицией, с подачей в обе линии

Электропитание

Параметр	Значения
Напряжение питания	переменный ток 220В, 24В; постоянный ток 24В, 12В
Диапазон напряжения	переменный ток: +/- 15%; постоянный ток: +/- 10%
Мощность	переменный ток: 3,5 ВА; постоянный ток: 3,0 Вт
Уровень защиты	IP65 по DIN 40050
Класс термостойкости	Класс B
Тип подключения питания	тип разъёма DIN
Время отклика	менее 0,05 сек

Кодировка

4V2 — 10 — 08 — AC220V

модель

4V2	5/2 лин./поз., 5/3 лин./поз., пилотное управление

тип

10	моностабильный
20	бистабильный
30C	бистабильный с закрытой центрпозицией
30E	бистабильный с открытой центрпозицией
30P	бистабильный с подачей в обе линии

порты

06	1/8"
08	1/4"

напряжение

AC220V
DC24V
AC110V
AC24V
DC12V

Характеристики потока

давление до распределителя (для 4V210-06)

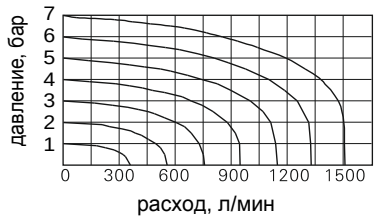

давление до распределителя (для 4V210-08)

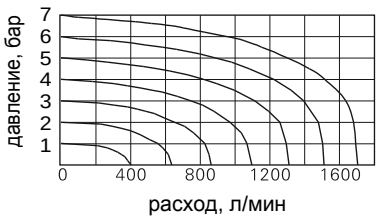

Конструкция

4V210

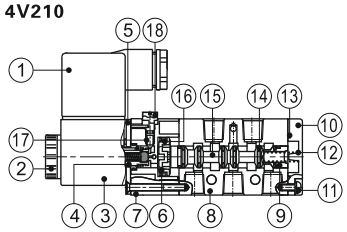

4V220

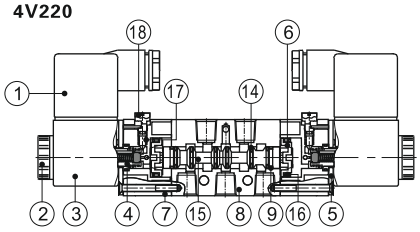

4V230C

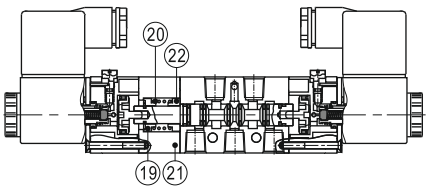

номер на схеме	элемент	номер на схеме	элемент	номер на схеме	элемент
1	Клеммная колодка	9	Уплотнительное кольцо	17	Пружина
2	Прижимная гайка	10	Нижняя крышка	18	Винт ручного управления
3	Корпус катушки	11	Винт крепления нижней крышки	19	Опорная втулка пружины
4	Подвижный шток	12	Пружина	20	Возвратная пружина
5	Прокладка	13	Прокладка нижней крышки	21	Корпус возвратного механизма
6	Поршень	14	Уплотнительное кольцо (O-ring)	22	Опорная втулка пружины
7	Винт с потайной головкой	15	Золотник		
8	Корпус распределителя	16	Уплотнительная манжета		

Габаритные и монтажные размеры (мм)

4V210

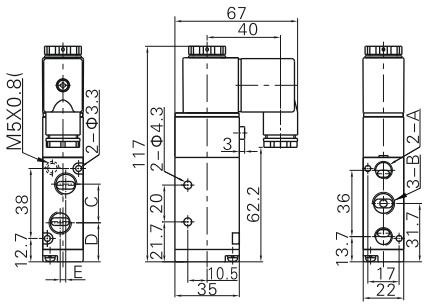

4V220

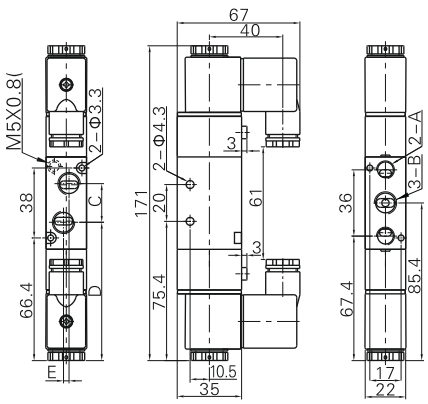

4V230C

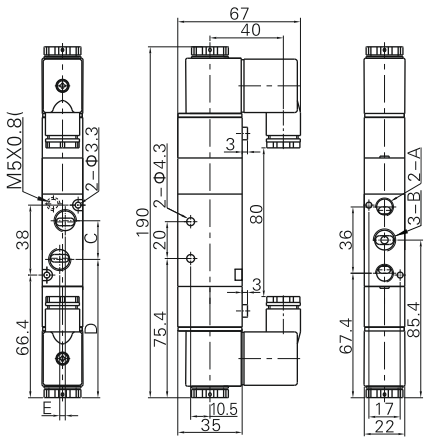

размер	A	B	C	D	E
4V210–06	PT1/8	PT1/8	18	22.7	0
4V210–08	PT1/8	PT1/4	21	21.2	3

	A	B	C	D	E
4V220–06	PT1/8	PT1/8	18	76.4	0
4V220–08	PT1/8	PT1/4	21	74.9	3

размер	A	B	C	D	E
4V230 - 06	PT1/8	PT1/8	18	76.4	0
4V230 - 08	PT1/8	PT1/4	21	74.9	3



Технические характеристики

Модель	4V310–08 4V320–08	4V330C–08 4V330E–08 4V330P–08	4V310–10 4V320–10	4V330C–10 4V330E–10 4V330P–10
Рабочая среда	воздух со степенью очистки не больше 40 мкм			
Исполнение	непрямое (пилотное) управление			
Порты подключения	впуск/выпуск/выхлоп = PT1/4		впуск/выпуск = PT3/8; выхлоп = PT1/4	
Площадь сечения	25.0mm²(Cv=1.40)	18.0mm²(Cv=1.00)	30.0mm²(Cv=1.68)	18.0mm²(Cv=1.00)
Конфигурация	5 лин./2 поз.	5 лин./3 поз.	5 лин./2 поз.	5 лин./3 поз.
Смазка	не требуется			
Рабочее давление	1,5~8 бар			
Максимальное давление	12 бар			
Рабочая температура	от -20 до +70°C			
Материал корпуса	алюминиевый сплав			
Макс. интенсивность	4 ц/сек	3 ц/сек	4 ц/сек	3 ц/сек
Вес изделия, г	4V310–08:310 4V320–08:400	450	4V310–10:310 4V320–10:400	450

Символ

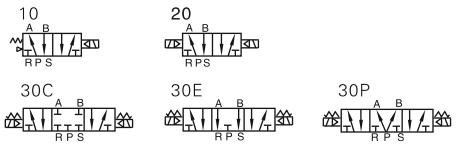

Особенности

1) Моно-/бистабильный* с пилотным управлением
2) Не нуждается в смазывании
3) Приспособлен как для индивидуального монтажа, так и для блочной сборки на монтажной плите
4) Оснащён ручным управлением
5) Предназначен для работы с электромагнитными катушками переменного и постоянного тока
6) Специальная обработка внутренних полостей, снижающая сопротивление трению и увеличивающая срок службы распределителя

* с закрытой/открытой центрпозицией, с подачей в обе линии

Электропитание

Параметр	Значения
Напряжение питания	переменный ток 220В, 24В; постоянный ток 24В, 12В
Диапазон напряжения	переменный ток: +/- 15%; постоянный ток: +/- 10%
Мощность	переменный ток: 3,5 ВА; постоянный ток: 3,0 Вт
Уровень защиты	IP65 по DIN 40050
Класс термостойкости	Класс B
Тип подключения питания	тип разъёма DIN
Время отклика	менее 0,05 сек

Кодировка

4V3 10 – 10 – AC220V

модель	
4V3	5/2 лин./поз., 5/3 лин./поз., пилотное управление

тип	
10	моностабильный
20	бистабильный
30C	бистабильный с закрытой центрпозицией
30E	бистабильный с открытой центрпозицией
30P	бистабильный с подачей в обе линии

порты	
08	1/4"
10	3/8"

напряжение
AC220V
DC24V
AC110V
AC24V
DC12V

Характеристики потока

давление до распределителя (для 4V310-08)

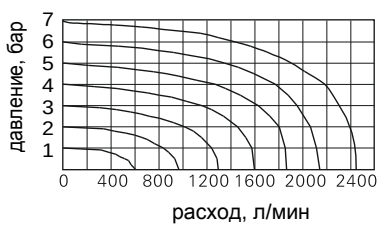

давление до распределителя (для 4V310-10)

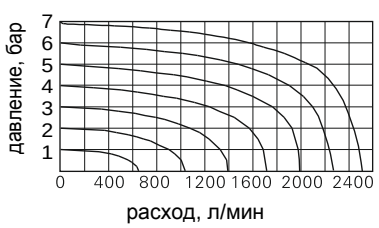

Конструкция

4V310

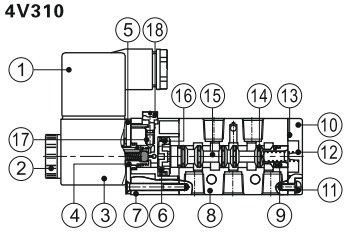

4V320

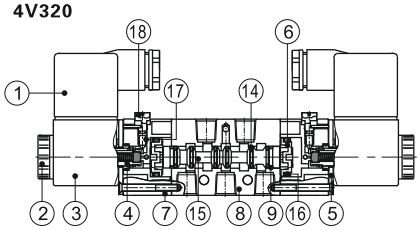

4V330C

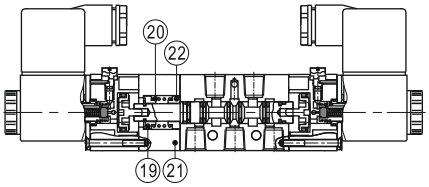

номер на схеме	элемент	номер на схеме	элемент	номер на схеме	элемент
1	Клеммная колодка	9	Уплотнительное кольцо	17	Пружина
2	Прижимная гайка	10	Нижняя крышка	18	Винт ручного управления
3	Корпус катушки	11	Винт крепления нижней крышки	19	Опорная втулка пружины
4	Подвижный шток	12	Пружина	20	Возвратная пружина
5	Прокладка	13	Прокладка нижней крышки	21	Корпус возвратного механизма
6	Поршень	14	Уплотнительное кольцо (O-ring)	22	Опорная втулка пружины
7	Винт с потайной головкой	15	Золотник		
8	Корпус распределителя	16	Уплотнительная манжета		

Габаритные и монтажные размеры (мм)

4V310

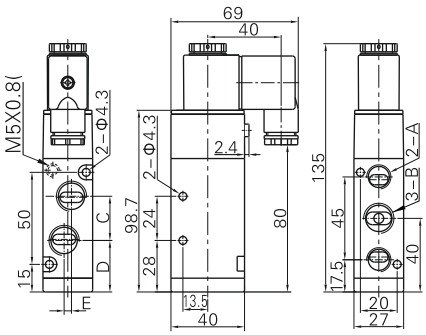

4V320

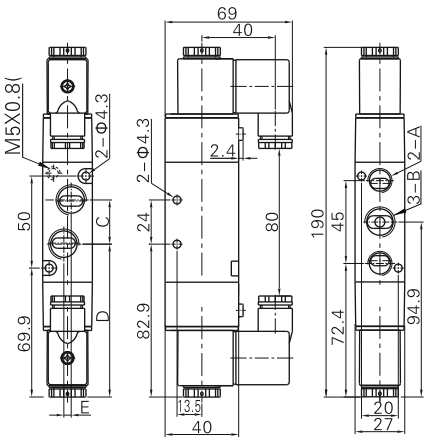

4V330C

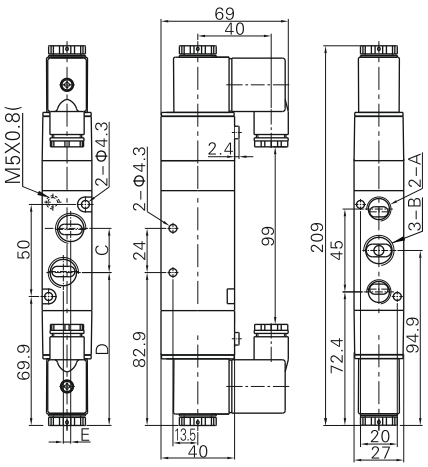

размер	A	B	C	D	E
4V310-08	PT1/4	PT1/4	22	29	0
4V310-10	PT1/4	PT3/8	24	28	4

размер	A	B	C	D	E
4V320-08	PT1/4	PT1/4	22	83.9	0
4V320-10	PT1/4	PT3/8	24	82.9	4

размер	A	B	C	D	E
4V330-06	PT1/4	PT1/4	22	83.9	0
4V330-08	PT1/4	PT3/8	24	82.9	4



Технические характеристики

Модель	4V410–15	4V420–15	4V430C–15	4V430E–15	4V430P–15
Рабочая среда	воздух со степенью очистки не больше 40 мкм				
Исполнение	непрямое (пилотное) управление				
Порты подключения	впуск/выпуск/выхлоп = PT1/2				
Площадь сечения	50.0mm²(Cv=2.79)		30.0mm²(Cv=1.68)		
Конфигурация	5 лин./2 поз.		5 лин./3 поз.		
Смазка	не требуется				
Рабочее давление	1,5~8 бар				
Максимальное давление	12 бар				
Рабочая температура	от -20 до +70°C				
Материал корпуса	алюминиевый сплав				
Макс. интенсивность	3 ц/сек				
Вес изделия, г	590	720	770		

Символ

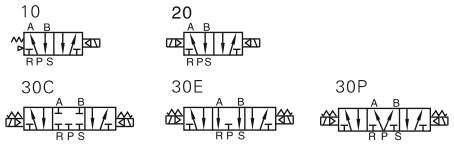

Особенности

1) Моно-/бистабильный* с пилотным управлением
2) Не нуждается в смазывании
3) Приспособлен как для индивидуального монтажа, так и для блочной сборки на монтажной плите
4) Оснащён ручным управлением
5) Предназначен для работы с электромагнитными катушками переменного и постоянного тока
6) Специальная обработка внутренних полостей, снижающая сопротивление трению и увеличивающая срок службы распределителя

* с закрытой/открытой центрпозицией, с подачей в обе линии

Электропитание

Параметр	Значения
Напряжение питания	переменный ток 220В, 24В; постоянный ток 24В, 12В
Диапазон напряжения	переменный ток: +/- 15%; постоянный ток: +/- 10%
Мощность	переменный ток: 3,5 ВА; постоянный ток: 3,0 Вт
Уровень защиты	IP65 по DIN 40050
Класс термостойкости	Класс B
Тип подключения питания	тип разъёма DIN
Время отклика	менее 0,05 сек

Кодировка

4V4 – 10 – 15 – AC220V

модель	
4V4	5/2 лин./поз., 5/3 лин./поз., пилотное управление

тип	
10	моностабильный
20	бистабильный
30C	бистабильный с закрытой центрпозицией
30E	бистабильный с открытой центрпозицией
30P	бистабильный с подачей в обе линии

порты	
15	1/2"

напряжение
AC220V
DC24V
AC110V
AC24V
DC12V

Характеристики потока

давление до распределителя (для 4V410-15)

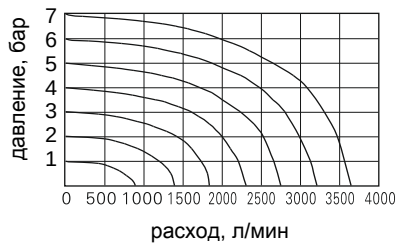

Конструкция

4V410

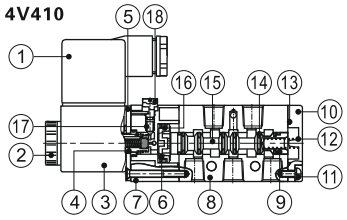

4V420

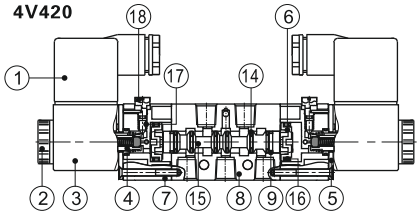

4V430C

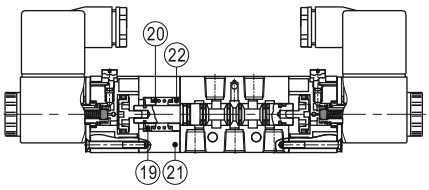

номер на схеме	элемент	номер на схеме	элемент	номер на схеме	элемент
1	Клеммная колодка	9	Уплотнительное кольцо	17	Пружина
2	Прижимная гайка	10	Нижняя крышка	18	Винт ручного управления
3	Корпус катушки	11	Винт крепления нижней крышки	19	Опорная втулка пружины
4	Подвижный шток	12	Пружина	20	Возвратная пружина
5	Прокладка	13	Прокладка нижней крышки	21	Корпус возвратного механизма
6	Поршень	14	Уплотнительное кольцо (O-ring)	22	Опорная втулка пружины
7	Винт с потайной головкой	15	Золотник		
8	Корпус распределителя	16	Уплотнительная манжета		

Габаритные и монтажные размеры (мм)

4V410

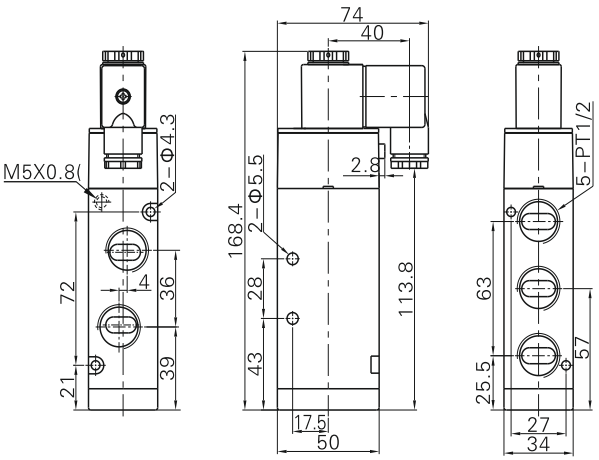

4V420

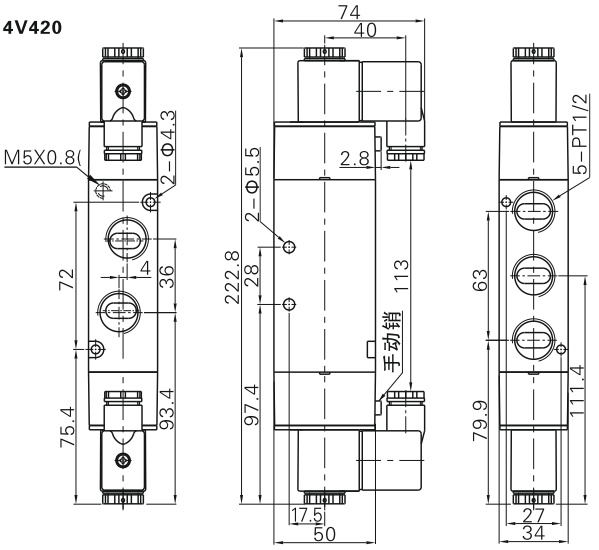

4V430C

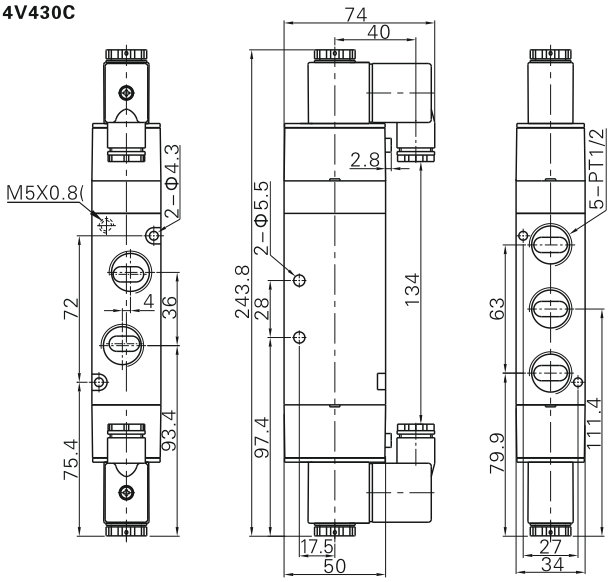



Технические характеристики

Модель	4M110–M5 4M120–M5	4M110–06 4M120–06	4M210–06 4M220–06	4M210–08 4M220–08	4M310–08 4M320–08	4M310–10 4M320–10
Рабочая среда	воздух со степенью очистки не больше 40 мкм					
Исполнение	непрямое (пилотное) управление					
Порты подключения	впуск = M5 выпуск = M5	впуск=PT1/8 выпуск = PT1/8	впуск=PT1/8 выпуск = PT1/8	впуск=PT1/4 выпуск = PT1/8	впуск=PT1/4 выпуск = PT1/4	впуск=PT3/8 выпуск = PT1/4
Площадь сечения	5.5mm² (Cv=0.31)	12.0mm² (Cv=0.67)	14.0mm² (Cv=0.78)	16.0mm² (Cv=0.89)	25.0mm² (Cv=1.40)	30.0mm² (Cv=1.68)
Конфигурация	5 лин./2 поз.					
Смазка	не требуется					
Рабочее давление	1,5~8 бар					
Максимальное давление	12 бар					
Рабочая температура	от -20 до +70°C					
Материал корпуса	алюминиевый сплав					
Макс. интенсивность	5 ц/сек				4 ц/сек	
Вес изделия, г	4M110:120 4M120:175		4M210:220 4M220:320		4M310:310 4M320:400	

Символ



Особенности

1) Моно-/бистабильный* с пилотным управлением
2) Не нуждается в смазывании
3) Приспособлен как для индивидуального монтажа, так и для блочной сборки на монтажной плите
4) Оснащён ручным управлением
5) Предназначен для работы с электромагнитными катушками переменного и постоянного тока
6) Специальная обработка внутренних полостей, снижающая сопротивление трению и увеличивающая срок службы распределителя

* с закрытой/открытой центрпозицией, с подачей в обе линии

Электропитание

Параметр	Значения
Напряжение питания	переменный ток 220В, 24В; постоянный ток 24В, 12В
Диапазон напряжения	переменный ток: +/- 15%; постоянный ток: +/- 10%
Мощность	переменный ток: 3,5 ВА; постоянный ток: 3,0 Вт
Уровень защиты	IP65 по DIN 40050
Класс термостойкости	Класс B
Тип подключения питания	тип разъёма DIN
Время отклика	менее 0,05 сек

Характеристики потока

Характеристики потока у распределителей Серии 4M (NAMUR) идентичны характеристикам у распределителей Серии 4V

Кодировка

4M — модель

4M	5/2 лин./поз., пилотное управление, стандарт NAMUR

3 — серия

1	серия 100
2	серия 200
3	серия 300

10 — тип

10	моностабильный
20	бистабильный

–

10 — порты

M5	M5
06	1/8"
08	1/4"
10	3/8"

–

AC220V — напряжение

AC220V
DC24V
AC110V
AC24V
DC12V

Конструкция

4M□10

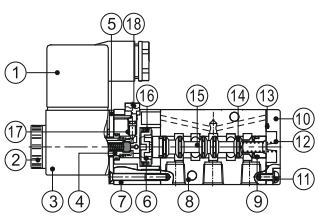

4M□20

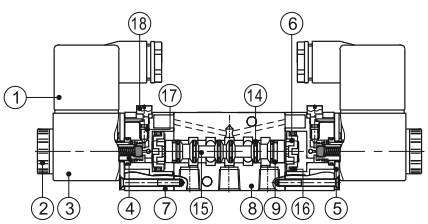

номер на схеме	элемент	номер на схеме	элемент
1	Клеммная колодка	10	Нижняя крышка
2	Прижимная гайка	11	Винт нижней крышки
3	Корпус катушки	12	Пружина
4	Подвижный шток	13	Прокладка нижней крышки
5	Прокладка	14	Уплотнительное кольцо
6	Поршень	15	Золотник
7	Винт с потайной головкой	16	Уплотнительная манжета
8	Корпус распределителя	17	Пружина
9	Уплотнительное кольцо	18	Винт ручного управления

Габаритные и монтажные размеры (мм)

4M110

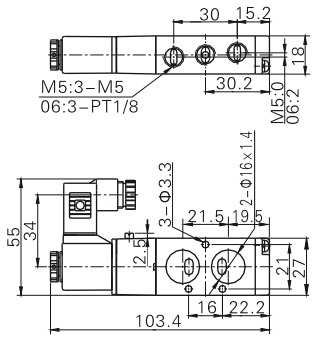

4M210

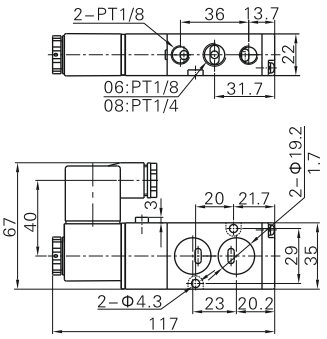

4M310

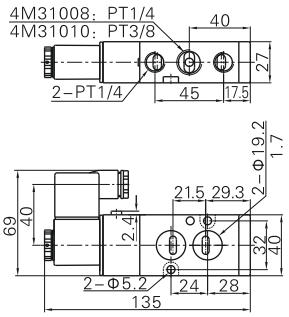

4M120

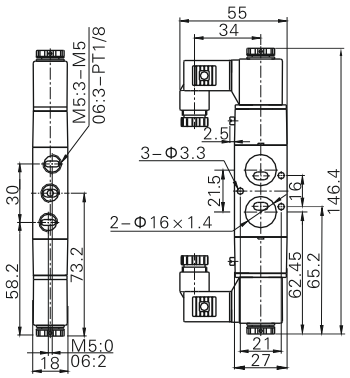

4M220

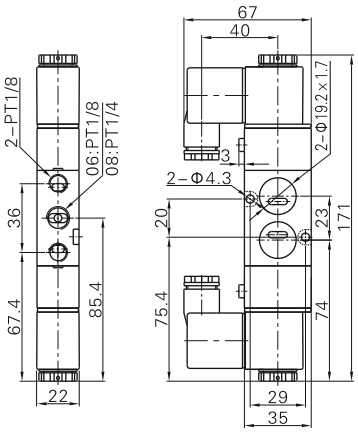

4M320

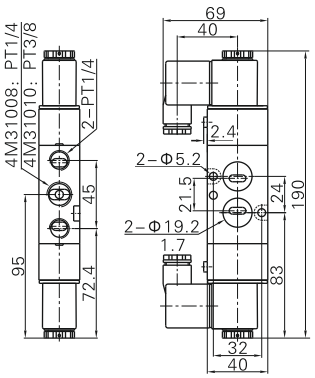



Технические характеристики

Модель	3A110–M5	3A120–M5	3A110–06	3A120–06
Рабочая среда	воздух со степенью очистки не больше 40 мкм			
Исполнение	прямого действия			
Порты подключения	M5		PT1/8	
Площадь сечения	5.5mm²(Cv=0.31)		12.0mm²(Cv=0.67)	
Конфигурация	3 лин./2 поз.			
Смазка	не требуется			
Рабочее давление	1,5~8 бар			
Максимальное давление	12 бар			
Рабочая температура	от -20 до +70°C			
Материал корпуса	алюминиевый сплав			
Макс. интенсивность	5 ц/сек			

Символ

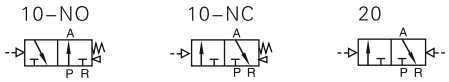

Особенности

1) Н.З./Н.О./бистабильный, прямого действия
2) Не нуждается в смазывании
3) Приспособлен как для индивидуального монтажа, так и для блочной сборки на монтажной плите
4) Специальная обработка внутренних полостей, снижающая сопротивление трению и увеличивающая срок службы распределителя

Кодировка

3A1 — 10 — 06 — NO ①

модель		тип		порты		положение ①	
3A1	3/2 лин./поз., двойного действия	10	моностабильный	M5	M5	NC	нормально-закрытый
		20	бистабильный	06	PT1/8	NO	нормально-открытый

① бистабильный распределитель не имеет различия между Н.О. и Н.З. состояниями, поэтому код для этого положения не указывается.

Конструкция

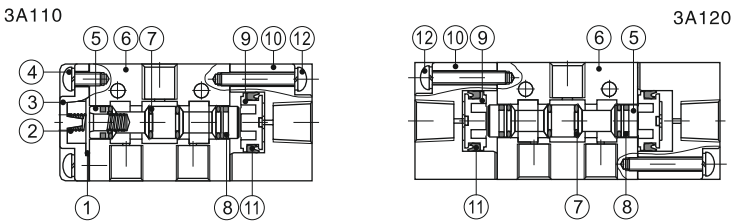

номер на схеме	элемент	номер на схеме	элемент
1	Прокладка	7	Уплотнительное кольцо
2	Пружина	8	Уплотнительное кольцо
3	Нижняя крышка	9	Поршень
4	Винт нижней крышки	10	Направляющий корпус
5	Золотник	11	Уплотнительная манжета
6	Корпус распределителя	12	Винт с круглой головкой

Характеристики потока

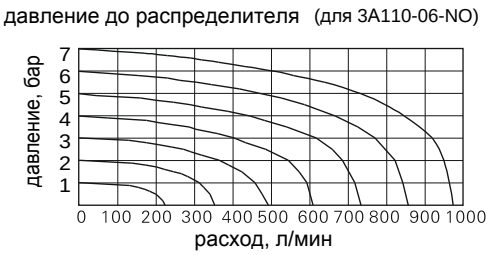

Габаритные и монтажные размеры (мм)

3A110

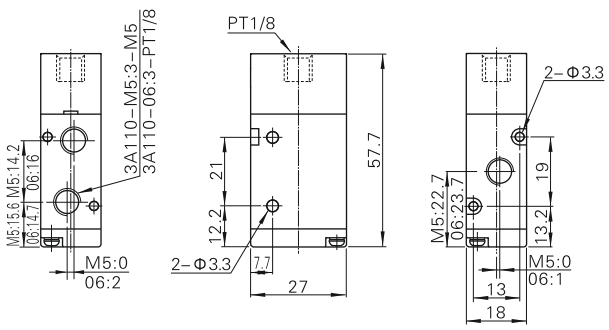

3A120

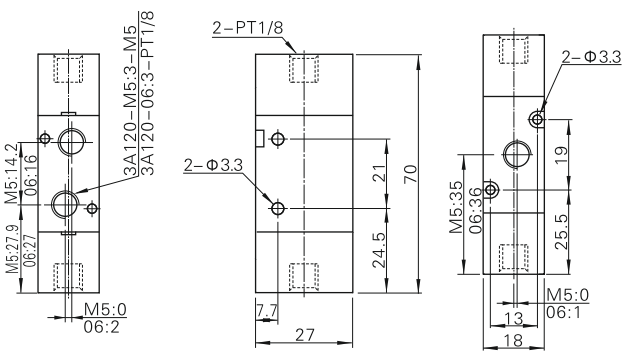

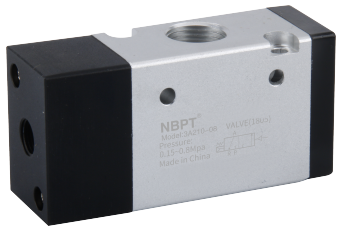

Технические характеристики

Модель	3A210-06	3A220-06	3A210-08	3A220-08
Рабочая среда	воздух со степенью очистки не больше 40 мкм			
Исполнение	прямого действия			
Порты подключения	PT1/8		PT1/4	
Площадь сечения	14.0mm²(Cv=0.78)		16.0mm²(Cv=0.89)	
Конфигурация	3 лин./2 поз.			
Смазка	не требуется			
Рабочее давление	1,5~8 бар			
Максимальное давление	12 бар			
Рабочая температура	от -20 до +70°C			
Материал корпуса	алюминиевый сплав			
Макс. интенсивность	5 ц/сек			

Символ

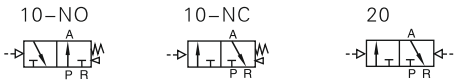

Особенности

1) Н.З./Н.О./бистабильный, прямого действия
2) Не нуждается в смазывании
3) Приспособлен как для индивидуального монтажа, так и для блочной сборки на монтажной плите
4) Специальная обработка внутренних полостей, снижающая сопротивление трению и увеличивающая срок службы распределителя

Кодировка

3A2	10	–	08	–	NO
модель	тип		порты		положение ①

3A2	3/2 лин./поз., двойного действия

10	моностабильный
20	бистабильный

06	1/8"
08	1/4"

NC	нормально-закрытый
NO	нормально-открытый

① бистабильный распределитель не имеет различия между Н.О. и Н.З. состояниями, поэтому код для этого положения не указывается.

Конструкция

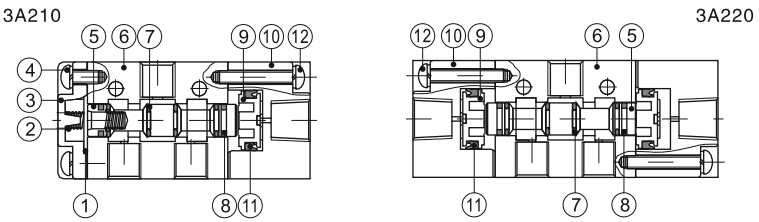

номер на схеме	элемент	номер на схеме	элемент
1	Прокладка	7	Уплотнительное кольцо
2	Пружина	8	Уплотнительное кольцо
3	Нижняя крышка	9	Поршень
4	Винт нижней крышки	10	Направляющий корпус
5	Золотник	11	Уплотнительная манжета
6	Корпус распределителя	12	Винт с круглой головкой

Характеристики потока

давление до распределителя (для 3A210-08-NO)

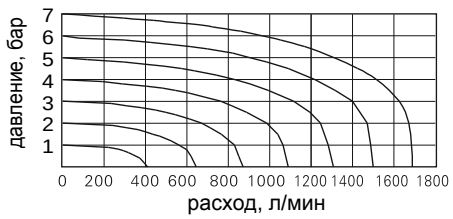

Габаритные и монтажные размеры (мм)

3A210

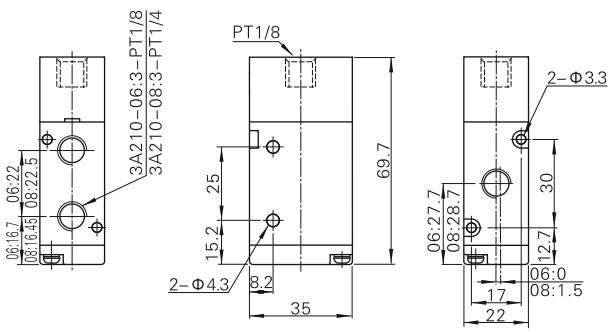

3A220

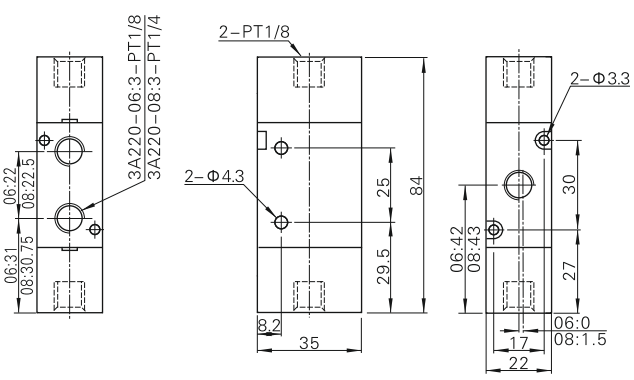

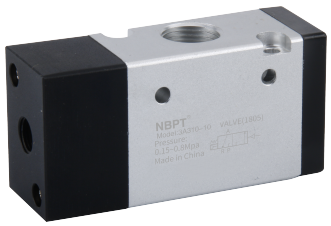

Технические характеристики

Модель	3A310–08	3A220–08	3A310–10	3A320–10
Рабочая среда	воздух со степенью очистки не больше 40 мкм			
Исполнение	прямого действия			
Порты подключения	PT1/4		PT3/8	
Площадь сечения	25.0mm²(Cv=1.39)		30.0mm²(Cv=1.67)	
Конфигурация	3 лин./2 поз.			
Смазка	не требуется			
Рабочее давление	1,5~8 бар			
Максимальное давление	12 бар			
Рабочая температура	от -20 до +70°C			
Материал корпуса	алюминиевый сплав			
Макс. интенсивность	5 ц/сек			

Символ

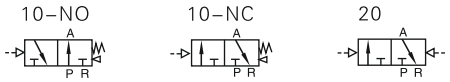

Особенности

1) Н.З./Н.О./бистабильный, прямого действия
2) Не нуждается в смазывании
3) Приспособлен как для индивидуального монтажа, так и для блочной сборки на монтажной плите
4) Специальная обработка внутренних полостей, снижающая сопротивление трению и увеличивающая срок службы распределителя

Кодировка

3A3	10	–	10	–	NO
модель	тип		порты		положение ①

3A3	3/2 лин./поз., двойного действия

10	моностабильный
20	бистабильный

08	1/4"
10	3/8"

NC	нормально-закрытый
NO	нормально-открытый

① бистабильный распределитель не имеет различия между Н.О. и Н.З. состояниями, поэтому код для этого положения не указывается.

Характеристики потока

давление до распределителя (для 3A310-10-NO)

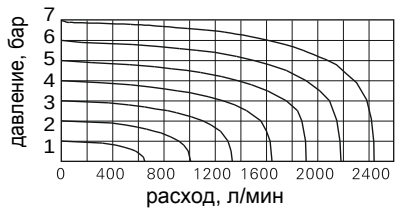

Конструкция

3A310

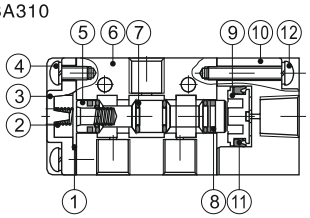

3A320

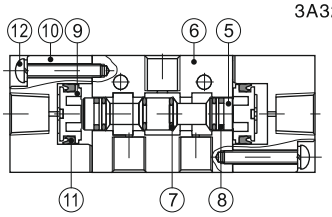

номер на схеме	элемент	номер на схеме	элемент
1	Прокладка	7	Уплотнительное кольцо
2	Пружина	8	Уплотнительное кольцо
3	Нижняя крышка	9	Поршень
4	Винт нижней крышки	10	Направляющий корпус
5	Золотник	11	Уплотнительная манжета
6	Корпус распределителя	12	Винт с круглой головкой

Габаритные и монтажные размеры (мм)

3A310

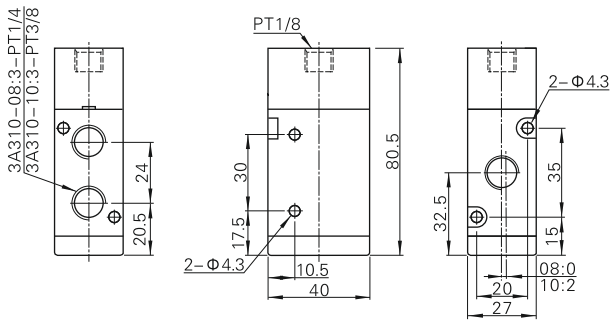

3A320

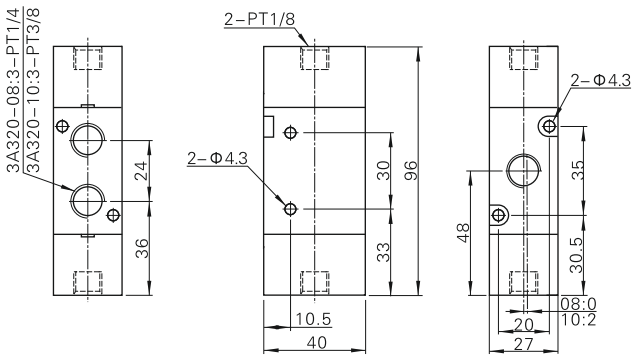

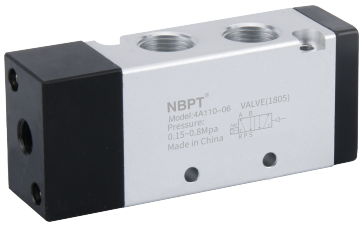

Технические характеристики

Модель	4A110–M5 4A120–M5	4A130C–M5 4A130E–M5 4A130P–M5	4A110–06 4A120–06	4A130C–06 4A130E–06 4A130P–06
Рабочая среда	воздух со степенью очистки не больше 40 мкм			
Исполнение	непрямое (пилотное) управление			
Порты подключения	M5		PT1/8	
Площадь сечения	5.5mm²(Cv=0.31)	5.0mm²(Cv=0.28)	12.0mm²(Cv=0.67)	9.0mm²(Cv=0.50)
Конфигурация	5 лин./2 поз.	5 лин./3 поз.	5 лин./2 поз.	5 лин./3 поз.
Смазка	не требуется			
Рабочее давление	1,5~8 бар			
Максимальное давление	12 бар			
Рабочая температура	от -20 до +70°C			
Материал корпуса	алюминиевый сплав			
Макс. интенсивность	5 ц/сек	3 ц/сек	5 ц/сек	3 ц/сек
Вес изделия, г	4A110–M5:85 4A120–M5:140	165	4A110–06:85 4A120–06:140	165

Символ

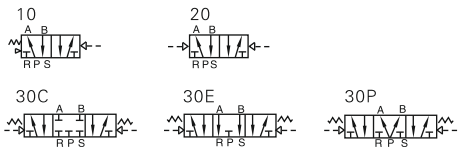

Особенности

1) Моно-/бистабильный*, с пилотным управлением
2) Не нуждается в смазывании
3) Приспособлен как для индивидуального монтажа, так и для блочной сборки на монтажной плите
4) Специальная обработка внутренних полостей, снижающая сопротивление трению и увеличивающая срок службы распределителя

* с закрытой/открытой центрпозицией, с подачей в обе линии

Кодировка

4A1	10	–	06
модель	тип		порты

модель	
4A1	5/2 лин./поз., 5/3 лин./поз., пилотное управление

тип	
10	моностабильный
20	бистабильный
30C	бистабильный с закрытой центрпозицией
30E	бистабильный с открытой центрпозицией
30P	бистабильный с подачей в обе линии

порты	
M5	M5
06	PT1/8

Характеристики потока

давление до распределителя (для 4A110-M5)

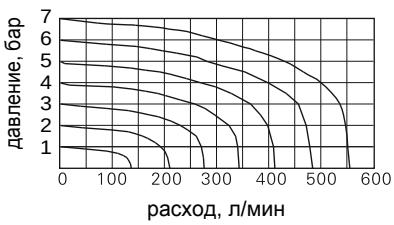

давление до распределителя (для 4A110-06)

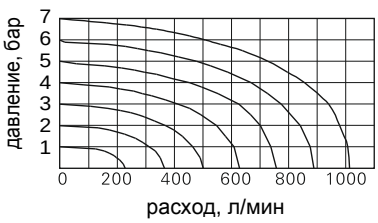

Конструкция

4A110

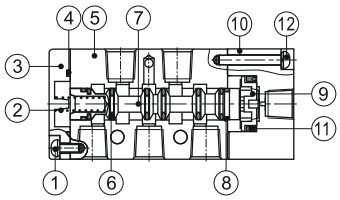

4A120

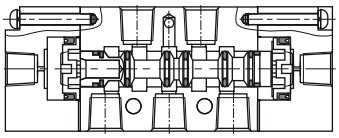

4A130C

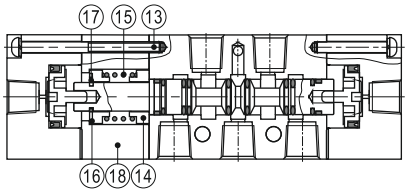

номер на схеме	элемент	номер на схеме	элемент	номер на схеме	элемент
1	Винт нижней крышки	7	Золотник	13	Винт с круглой головкой
2	Пружина	8	Уплотнительное кольцо	14	Опорная втулка пружины
3	Нижняя крышка	9	Поршень	15	Возвратная пружина
4	Прокладка	10	Направляющий корпус	16	Опорная втулка пружины
5	Корпус распределителя	11	Уплотнительная манжета	17	Стопорное кольцо
6	Уплотнительное кольцо	12	Винт с круглой головкой	18	Корпус возвратного механизма

Габаритные и монтажные размеры (мм)

4A110

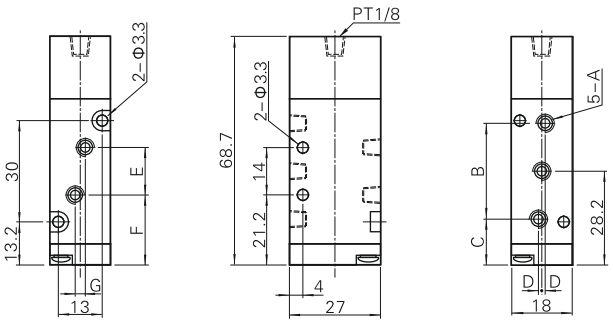

размер	A	B	C	D	E	F	G
4A110-M5	M5 × 0.8	27	14.7	0	14	21.2	0
4A110-06	PT1/8	28	14.2	1	16	20.2	3

4A120

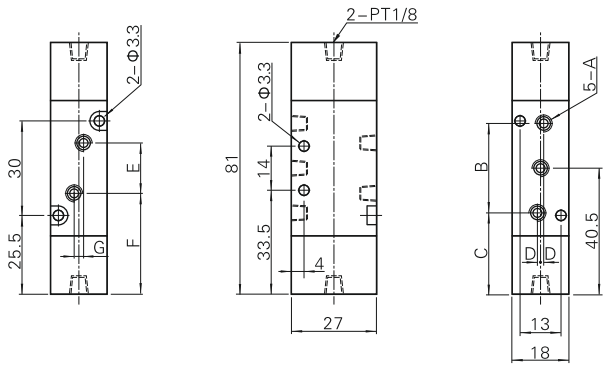

размер	A	B	C	D	E	F	G
4A120-M5	M5 × 0.8	27	27	0	14	33.5	0
4A120-06	PT1/8	28	26.5	1	16	32.5	3

4A130

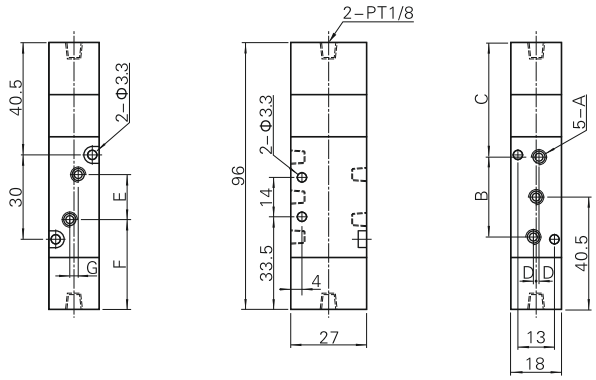

размер	A	B	C	D	E	F	G
4A130-M5	M5 × 0.8	27	42	0	14	33.5	0
4A130-06	PT1/8	28	41.5	1	16	32.5	3



Технические характеристики

Модель	4A210–06 4A220–06	4A230C–06 4A230E–06 4A230P–06	4A210–08 4A220–08	4A230C–08 4A230E–08 4A230P–08
Рабочая среда	воздух со степенью очистки не больше 40 мкм			
Исполнение	непрямое (пилотное) управление			
Порты подключения	впуск/выпуск/выхлоп = PT1/8		впуск/выпуск = PT1/4; выхлоп = PT1/8	
Площадь сечения	14.0mm²(Cv=0.78)	12.0mm²(Cv=0.67)	16.0mm²(Cv=0.89)	12.0mm²(Cv=0.67)
Конфигурация	5 лин./2 поз.	5 лин./3 поз.	5 лин./2 поз.	5 лин./3 поз.
Смазка	не требуется			
Рабочее давление	1,5~8 бар			
Максимальное давление	12 бар			
Рабочая температура	от -20 до +70°C			
Материал корпуса	алюминиевый сплав			
Макс. интенсивность	5 ц/сек	3 ц/сек	5 ц/сек	3 ц/сек
Вес изделия, г	4A210–06:185 4A220–06:285	365	4A210–08:185 4A220–08:285	365

Символ

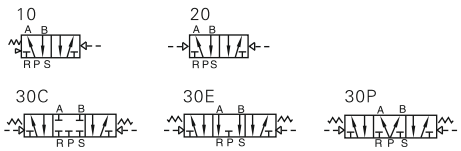

Особенности

1) Моно-/бистабильный* с пилотным управлением
2) Не нуждается в смазывании
3) Приспособлен как для индивидуального монтажа, так и для блочной сборки на монтажной плите
4) Специальная обработка внутренних полостей, снижающая сопротивление трению и увеличивающая срок службы распределителя

* с закрытой/открытой центрпозицией, с подачей в обе линии

Кодировка

4A2 — 10 — 08

4A2 — модель

4A2	5/2 лин./поз., 5/3 лин./поз., пилотное управление

10 — тип

10	моностабильный
20	бистабильный
30C	бистабильный с закрытой центрпозицией
30E	бистабильный с открытой центрпозицией
30P	бистабильный с подачей в обе линии

08 — порты

06	1/8"
08	1/4"

Характеристики потока

давление до распределителя (для 4A210-06)

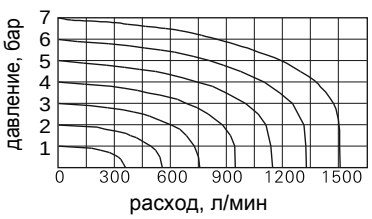

давление до распределителя (для 4A210-08)

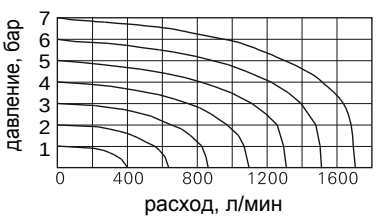

Конструкция

4A210

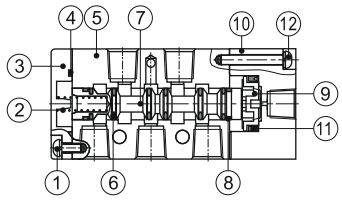

4A220

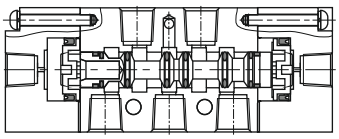

4A230C

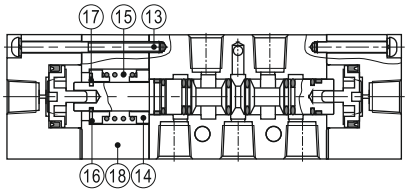

номер на схеме	элемент	номер на схеме	элемент	номер на схеме	элемент
1	Винт нижней крышки	7	Золотник	13	Винт с круглой головкой
2	Пружина	8	Уплотнительное кольцо	14	Опорная втулка пружины
3	Нижняя крышка	9	Поршень	15	Возвратная пружина
4	Прокладка	10	Направляющий корпус	16	Опорная втулка пружины
5	Корпус распределителя	11	Уплотнительная манжета	17	Стопорное кольцо
6	Уплотнительное кольцо	12	Винт с круглой головкой	18	Корпус возвратного механизма

Габаритные и монтажные размеры (мм)

4A210

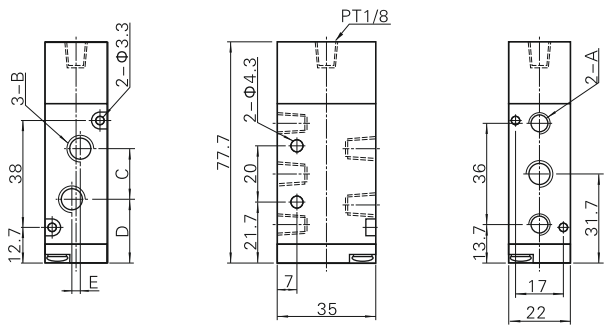

размер	A	B	C	D	E
4A210-06	PT1/8	PT1/8	18	22.7	0
4A210-08	PT1/8	PT1/4	21	21.2	3

4A220

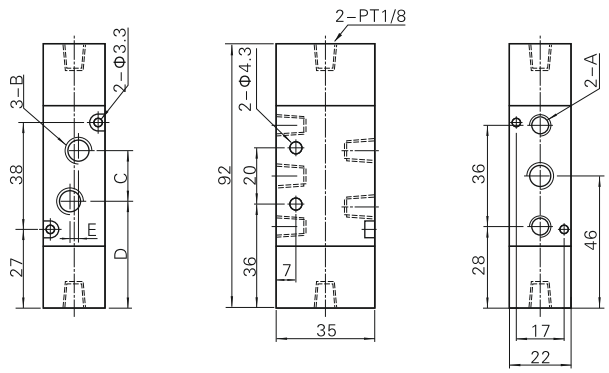

размер	A	B	C	D	E
4A220-06	PT1/8	PT1/8	18	37	0
4A220-08	PT1/8	PT1/4	21	35.5	3

4A230

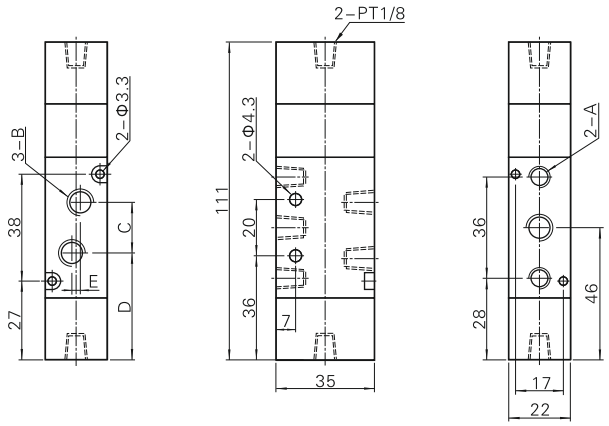

размер	A	B	C	D	E
4A230-06	PT1/8	PT1/8	18	37	0
4A230-08	PT1/8	PT1/4	21	35.5	3



Технические характеристики

Модель	4A310–08 4A320–08	4A330C–08 4A330E–08 4A330P–08	4A310–10 4A320–10	4A330C–10 4A330E–10 4A330P–10
Рабочая среда	воздух со степенью очистки не больше 40 мкм			
Исполнение	непрямое (пилотное) управление			
Порты подключения	впуск/выпуск/выхлоп = PT1/4		впуск/выпуск = PT3/8; выхлоп = PT1/4	
Площадь сечения	25.0mm^2(Cv=1.40)	18.0mm^2(Cv=1.00)	30.0mm^2(Cv=1.68)	18.0mm^2(Cv=1.00)
Конфигурация	5 лин./2 поз.	5 лин./3 поз.	5 лин./2 поз.	5 лин./3 поз.
Смазка	не требуется			
Рабочее давление	1,5~8 бар			
Максимальное давление	12 бар			
Рабочая температура	от -20 до +70°C			
Материал корпуса	алюминиевый сплав			
Макс. интенсивность	4 ц/сек	3 ц/сек	4 ц/сек	3 ц/сек
Вес изделия, г	4A310–08:275 4A320–08:365	505	4A310–10:275 4A320–10:365	505

Символ

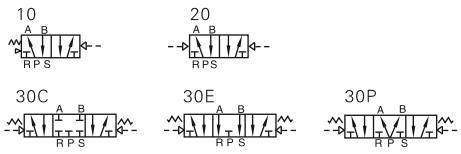

Особенности

1) Моно-/бистабильный* с пилотным управлением
2) Не нуждается в смазывании
3) Приспособлен как для индивидуального монтажа, так и для блочной сборки на монтажной плите
4) Специальная обработка внутренних полостей, снижающая сопротивление трению и увеличивающая срок службы распределителя

* с закрытой/открытой центрпозицией, с подачей в обе линии

Кодировка

4A3 — 10 — 10

модель	
4A3	5/2 лин./поз., 5/3 лин./поз., пилотное управление

тип	
10	моностабильный
20	бистабильный
30C	бистабильный с закрытой центрпозицией
30E	бистабильный с открытой центрпозицией
30P	бистабильный с подачей в обе линии

порты	
08	1/4"
10	3/8"

Характеристики потока

давление до распределителя (для 4A310-08)

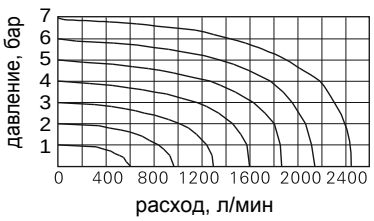

давление до распределителя (для 4A310-10)

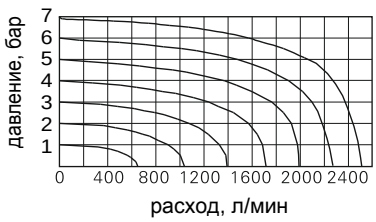

Конструкция

4A310

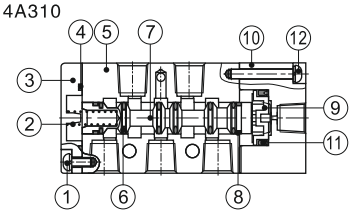

4A320

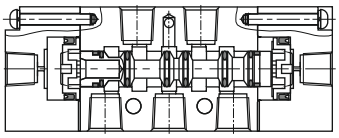

4A330C

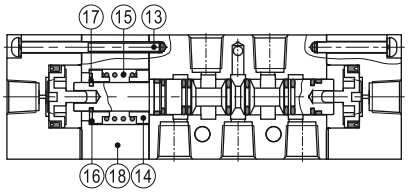

номер на схеме	элемент	номер на схеме	элемент	номер на схеме	элемент
1	Винт нижней крышки	7	Золотник	13	Винт с круглой головкой
2	Пружина	8	Уплотнительное кольцо	14	Опорная втулка пружины
3	Нижняя крышка	9	Поршень	15	Возвратная пружина
4	Прокладка	10	Направляющий корпус	16	Опорная втулка пружины
5	Корпус распределителя	11	Уплотнительная манжета	17	Стопорное кольцо
6	Уплотнительное кольцо	12	Винт с круглой головкой	18	Корпус возвратного механизма

Габаритные и монтажные размеры (мм)

4A310

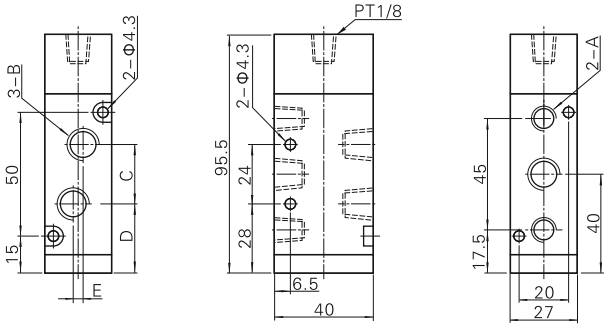

размер	A	B	C	D	E
4A310-08	PT1/4	PT1/4	22	29	0
4A310-10	PT1/4	PT3/8	24	28	4

4A320

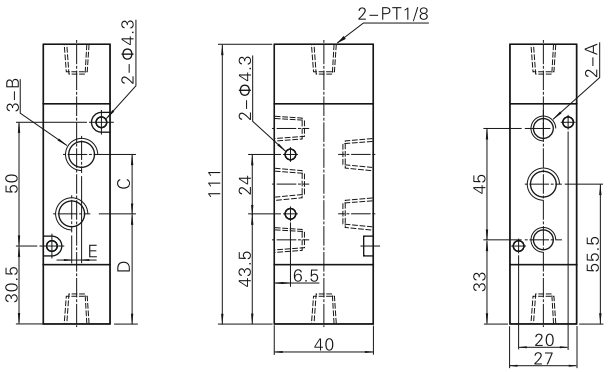

размер	A	B	C	D	E
4A320-08	PT1/4	PT1/4	22	44.5	0
4A320-10	PT1/4	PT3/8	24	43.5	4

4A330

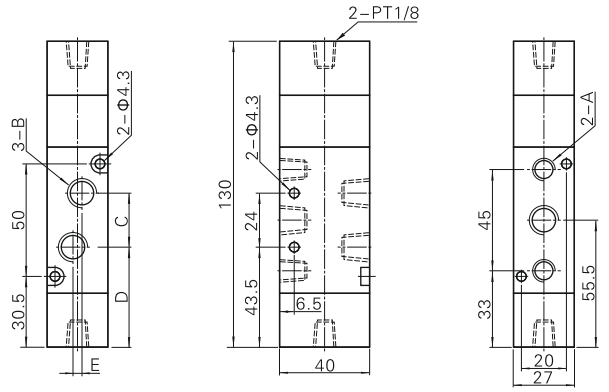

размер	A	B	C	D	E
4A330-08	PT1/4	PT1/4	22	44.5	0
4A330-10	PT1/4	PT3/8	24	43.5	4



Технические характеристики

Модель	4A410-15	4A420-15	4A430C-15	4A430E-15	4A430P-15
Рабочая среда	воздух со степенью очистки не больше 40 мкм				
Исполнение	непрямое (пилотное) управление				
Порты подключения	впуск/выпуск/выхлоп = PT1/2				
Площадь сечения	5.5mm²(Cv=2.79)		30.0mm²(Cv=1.68)		
Конфигурация	5 лин./2 поз.		5 лин./3 поз.		
Смазка	не требуется				
Рабочее давление	1,5~8 бар				
Максимальное давление	12 бар				
Рабочая температура	от -20 до +70°C				
Материал корпуса	алюминиевый сплав				
Макс. интенсивность	3 ц/сек				
Вес изделия, г	555	685	735		

Символ

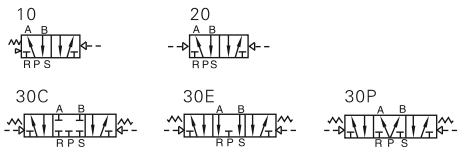

Особенности

1) Моно-/бистабильный* с пилотным управлением
2) Не нуждается в смазывании
3) Приспособлен как для индивидуального монтажа, так и для блочной сборки на монтажной плите
4) Специальная обработка внутренних полостей, снижающая сопротивление трению и увеличивающая срок службы распределителя

* с закрытой/открытой центрпозицией, с подачей в обе линии

Кодировка

4A4 — 10 — 15

модель	
4A4	5/2 лин./поз., 5/3 лин./поз., пилотное управление

тип	
10	моностабильный
20	бистабильный
30C	бистабильный с закрытой центрпозицией
30E	бистабильный с открытой центрпозицией
30P	бистабильный с подачей в обе линии

порты	
15	1/2"

Характеристики потока

давление до распределителя (для 4A410-15)

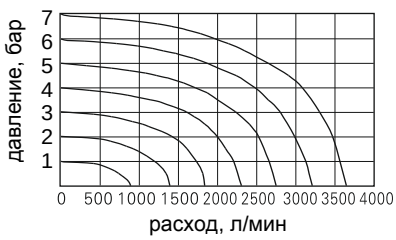

Конструкция

4A410

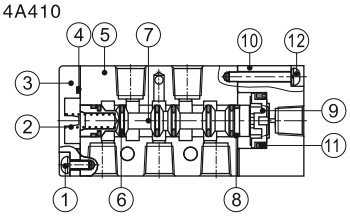

4A420

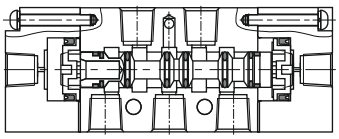

4A430C

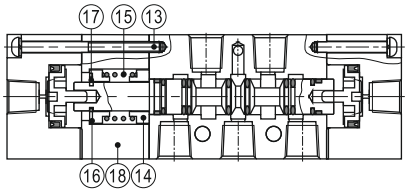

номер на схеме	элемент	номер на схеме	элемент	номер на схеме	элемент
1	Винт нижней крышки	7	Золотник	13	Винт с круглой головкой
2	Пружина	8	Уплотнительное кольцо	14	Опорная втулка пружины
3	Нижняя крышка	9	Поршень	15	Возвратная пружина
4	Прокладка	10	Направляющий корпус	16	Опорная втулка пружины
5	Корпус распределителя	11	Уплотнительная манжета	17	Стопорное кольцо
6	Уплотнительное кольцо	12	Винт с круглой головкой	18	Корпус возвратного механизма

Габаритные и монтажные размеры (мм)

4A410

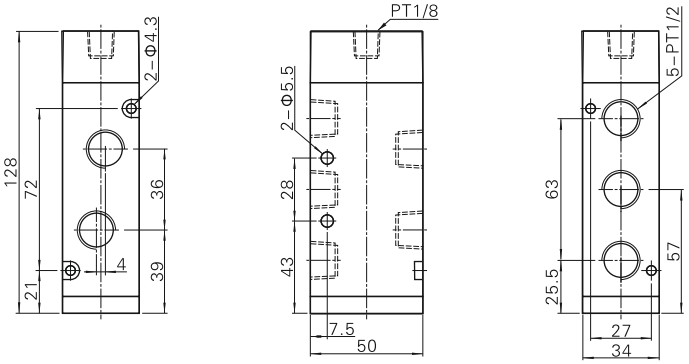

4A420

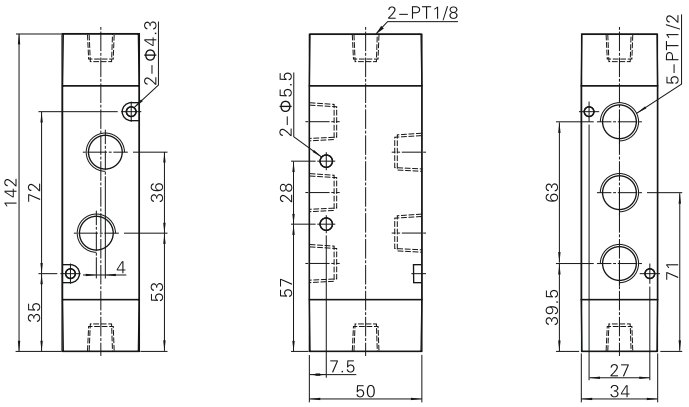

4A430C

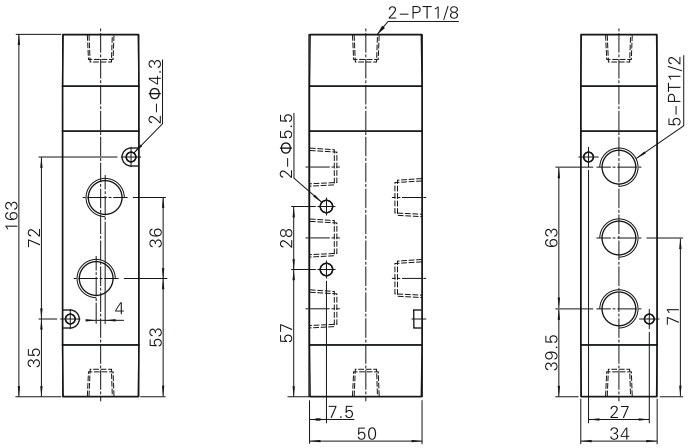



Технические характеристики

Модель	3H210-06	3H210-08	3H310-08	3H310-10	3H410-15
Рабочая среда	воздух со степенью очистки не больше 40 мкм				
Исполнение	прямого действия с ручным управлением				
Порты подключения	06:G1/8	08:G1/4		10:G3/8	15:G1/2
Площадь сечения	14.0mm² (Cv=0.78)	16.0mm² (Cv=0.89)	25.0mm² (Cv=1.39)	30.0mm² (Cv=1.67)	50.0mm² (Cv=2.79)
Конфигурация	3 лин./2 поз.				
Смазка	не требуется				
Рабочее давление	0~8 бар				
Максимальное давление	12 бар				
Рабочая температура	от -50 до +60°C				
Материал корпуса	алюминиевый сплав				
Ход манипулятора	± 15°		± 18°		

Символ

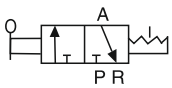

Кодировка

3H	2	10	08
модель	серия	тип	порты
3H 3/2 лин./поз., прямого действия	2 200 3 300 4 400	10 моно-стабильный	06 1/8" 08 1/4" 10 3/8" 15 1/2"

Особенности

1) Н.З. прямого действия с ручным управлением
2) Не нуждается в смазывании
3) Приспособлен как для индивидуального монтажа, так и для блочной сборки на монтажной плите
4) Специальная обработка внутренних полостей, снижающая сопротивление трению и увеличивающая срок службы распределителя
5) Плавное перемещение, точное позиционирование

Характеристики потока

давление до распределителя

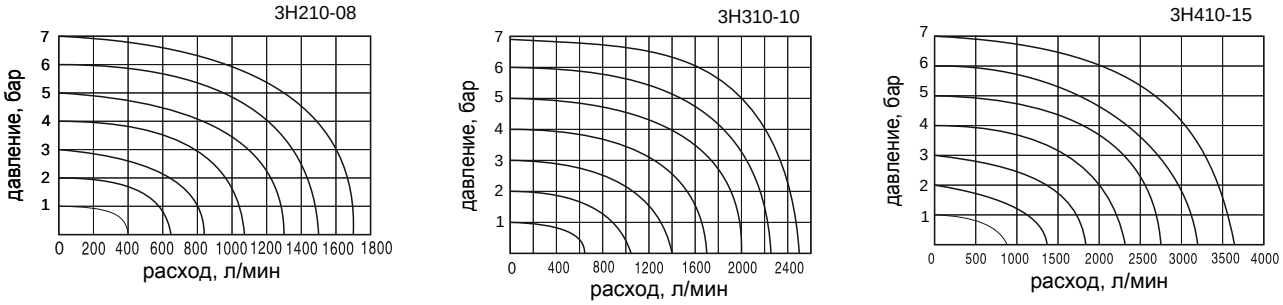

Габаритные и монтажные размеры (мм)

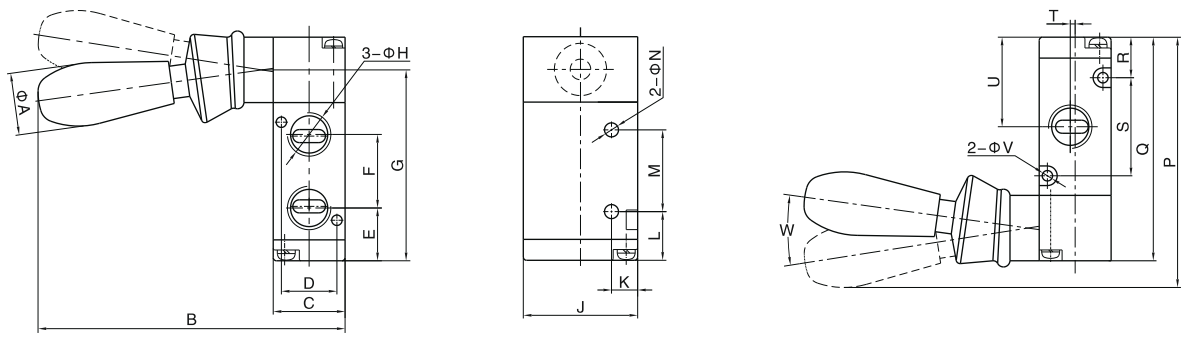

Модель	A	B	C	D	E	F	G	H	J	K	L	M	N	P	Q	R	S	T	U	V	W
3H210-06	19	94	22	17	16.2	22.5	58.4	PT1/8	35	8	14.9	25	4.3	76.5	68.4	12.4	30	0	27.4	3.2	16.8
3H210-08	19	94	22	17	16.2	22.5	58.4	PT1/4	35	8	14.9	25	4.3	76.5	68.4	12.4	30	15	27.4	3.2	16.8
3H310-08	19	98.4	27	20	20.3	24	67.3	PT1/4	40	10	14.8	30	4.3	85.2	77.3	14.8	35	0	32.3	4.3	16.5
3H310-10	19	98.4	27	20	20.3	24	67.3	PT3/8	40	10	14.8	30	4.3	85.2	77.3	14.8	35	2	32.3	4.3	16.5
3H410-15	19	105	34	27	23	36	84.5	PT1/2	50	13.5	16	50	5.2	105	95.5	19.5	43	3	41	4.3	22.3



Технические характеристики

Модель	210–06	230–06	210–08	230–08	310–08	330–08	310–10	330–10
Рабочая среда	воздух со степенью очистки не больше 40 мкм							
Исполнение	прямого действия с ручным управлением							
Порты подключения	впуск/выпуск/выхлоп = PT 1/8		впуск/выпуск = PT 1/4 выхлоп = PT 1/8		впуск/выпуск/выхлоп = PT 1/4		впуск/выпуск = PT 3/8 выхлоп = PT 1/4	
Площадь сечения	14.0mm² (Cv=0.78)	12.0mm² (Cv=0.67)	16.0mm² (Cv=0.89)	12.0mm² (Cv=0.67)	25.0mm² (Cv=1.39)	18.0mm² (Cv=1.00)	30.0mm² (Cv=1.67)	18.0mm² (Cv=1.00)
Конфигурация	5лин./2поз.	5лин./3поз.	5лин./2поз.	5лин./3поз.	5лин./2поз.	5лин./3поз.	5лин./2поз.	5лин./3поз.
Смазка	не требуется							
Рабочее давление	0~8 бар							
Максимальное давление	12 бар							
Рабочая температура	от -20 до +70°C							
Материал корпуса	алюминиевый сплав							
Ход манипулятора	±15°	±8.5°	±15°	±8.5°	±18°	±10°	±18°	±10°

Символ

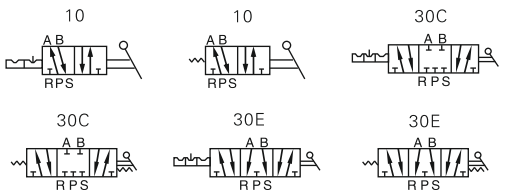

Кодировка

4H	2	10	08
модель	серия	тип	порты

модель	
4H	5/2; 5/3 лин./поз., ручное управление
4HA	5/2; 5/3 лин./поз., ручное управление с пружинным возвратом

серия	
2	200
3	300

тип	
10	моностабильный
30C	моностабильный с закрытым центром
30E	моностабильный с открытым центром

порты		
Серия 200	06	1/8"
	08	1/4"
Серия 300	08	1/4"
	10	3/8"

Особенности

1) Прямого действия с ручным управлением с блокировкой или пружинным возвратом
2) Не нуждается в смазывании
3) Приспособлен как для индивидуального монтажа, так и для блочной сборки на монтажной плите
4) Специальная обработка внутренних полостей, снижающая сопротивление трению и увеличивающая срок службы распределителя
5) Плавное перемещение, точное позиционирование

Характеристики потока

давление до распределителя

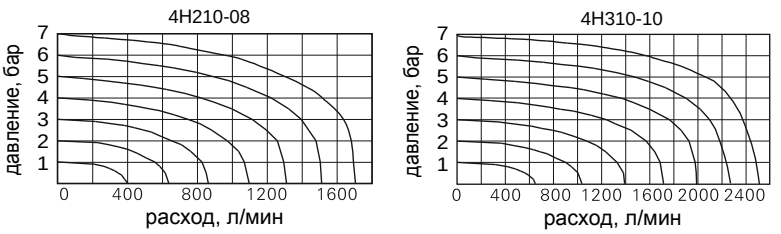

Конструкция

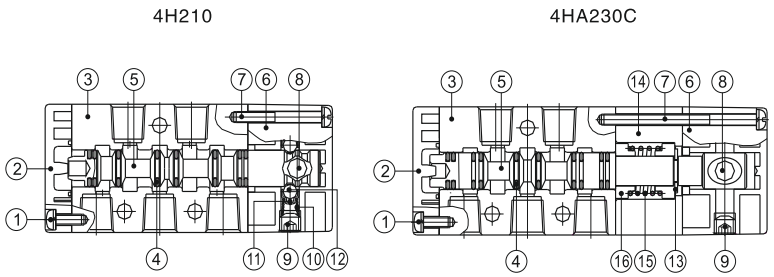

номер на схеме	элемент	номер на схеме	элемент
1	Винт с круглой головкой	9	Стопорный винт
2	Нижняя крышка	10	Пружина
3	Корпус распределителя	11	Коронка пружины
4	Уплотнительное кольцо	12	Стопорный стальной шарик
5	**Золотник**	13	Стопорное кольцо
6	Корпус манипулятора	14	Корпус возвратного механизма
7	Винт с круглой головкой	15	Возвратная пружина
8	Манипулятор	16	Опорная втулка пружины

Монтаж и использование

1) В качестве фиксатора применяется стальной шарик. Пожалуйста, не прикладывайте чрезмерных усилий при переключении, т.к. это может привести к поломке механизма фиксации
2) При монтаже на панель, пыльник манипулятора может не использоваться. ВНИМАНИЕ! При панельном монтаже обязательно учитывайте толщину пластины и диаметр монтажных отверстий

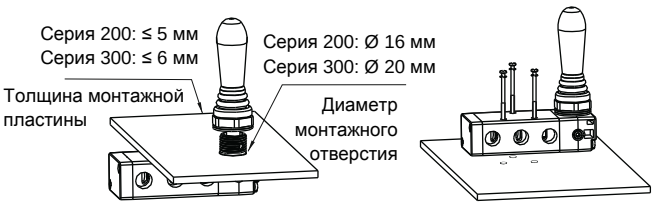

Габаритные и монтажные размеры (мм)

4H210\310、4HA210\310

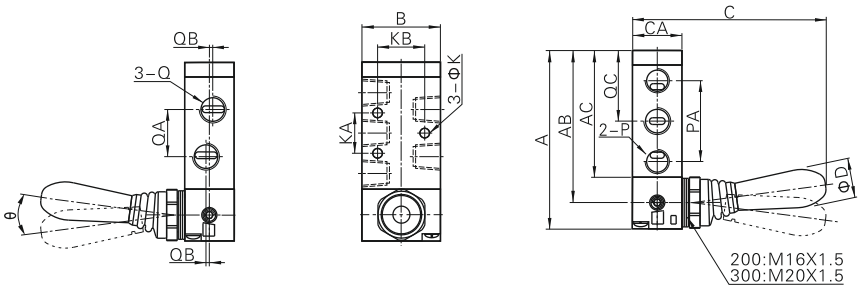

Модель	A	AB	AC	B	C	CA	D	K	KA	KB	P	PA	Q	QA	QB	QC	Θ
4H210-06	81.5	69.5	57.5	35	90	22	18	4.3	20	23.5	PT1/8	36	PT1/8	18	–	32.5	15
4HA210-06																	
4H210-08	81.5	69.5	57.5	35	90	22	18	4.3	20	23.5	PT1/8	36	PT1/4	21	1.5	32.5	15
4HA210-08																	
4H310-08	101	87	73	40	93.5	27	18	4.3	24	27.5	PT1/4	45	PT1/4	22	–	40.5	18
4HA310-08																	
4H310-10	101	87	73	40	93.5	27	18	4.3	24	27.5	PT1/4	45	PT3/8	24	2	40.5	18
4HA310-10																	

4H230、4H330

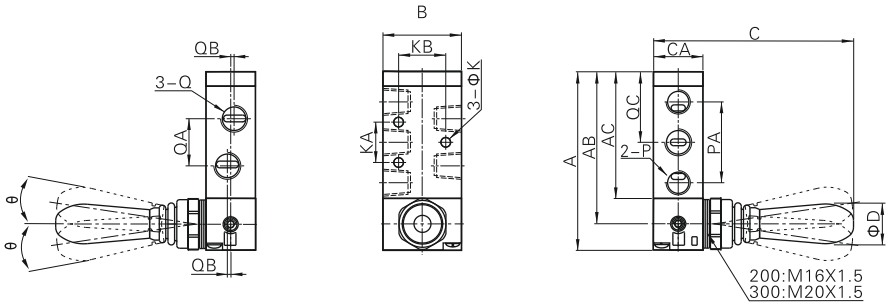

Модель	A	AB	AC	B	C	CA	D	K	KA	KB	P	PA	Q	QA	QB	QC	Θ
4H230C-06	81.5	69.5	57.5	35	90.5	22	18	4.3	20	23.5	PT1/8	36	PT1/8	18	–	32.5	8.5
4H230E-06																	
4H230C-08	81.5	69.5	57.5	35	90.5	22	18	4.3	20	23.5	PT1/8	36	PT1/4	21	1.5	32.5	8.5
4H230E-08																	
4H330C-08	101	87	73	40	94	27	18	4.3	24	27.5	PT1/4	45	PT1/4	22	–	40.5	10
4H330E-08																	
4H330C-10	101	87	73	40	94	27	18	4.3	24	27.5	PT1/4	45	PT3/8	24	2	40.5	10
4H330E-10																	

4HA230、4HA330

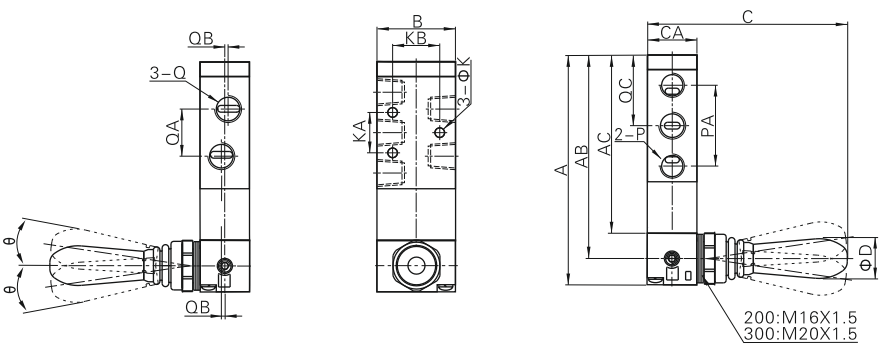

Модель	A	AB	AC	B	C	CA	D	K	KA	KB	P	PA	Q	QA	QB	QC	Θ
4HA230C-06	100.5	88.5	76.5	35	90.5	22	18	4.3	20	23.5	PT1/8	36	PT1/8	18	–	32.5	8.5
4HA230E-06																	
4HA230C-08	100.5	88.5	76.5	35	90.5	22	18	4.3	20	23.5	PT1/8	36	PT1/4	21	1.5	32.5	8.5
4HA230E-08																	
4HA330C-08	120	106	92	40	94	27	18	4.3	24	27.5	PT1/4	45	PT1/4	22	–	40.5	10
4HA330E-08																	
4HA330C-10	120	106	92	40	94	27	18	4.3	24	27.5	PT1/4	45	PT3/8	24	2	40.5	10
4HA330E-10																	



Технические характеристики

Модель	TSV86522	TSV98322
Рабочая среда	воздух со степенью очистки не больше 40 мкм	
Исполнение	прямого действия с ручным управлением	
Порты подключения	PT1/4	
Площадь сечения	18.0mm²(Cv=1.00)	
Конфигурация	5 лин./2 поз.	3 лин./2 поз.
Смазка	не требуется	
Рабочее давление	0~8 бар	
Максимальное давление	15 бар	
Рабочая температура	от -20 до +70°C	
Материал корпуса	алюминиевый сплав	

Символ

TSV86522

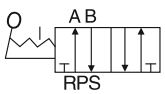

TSV98322

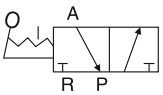

Кодировка

TSV86 | 52 | 2 | M

модель	
TSV86	
TSV98	

исполнение	
52	5/2 лин./поз.
32	3/2 лин./поз.

порты	
1	G1/8
2	G1/4

управление	
M	с фиксацией
S	с пружинным возвратом

Габаритные и монтажные размеры (мм)

TSV86522

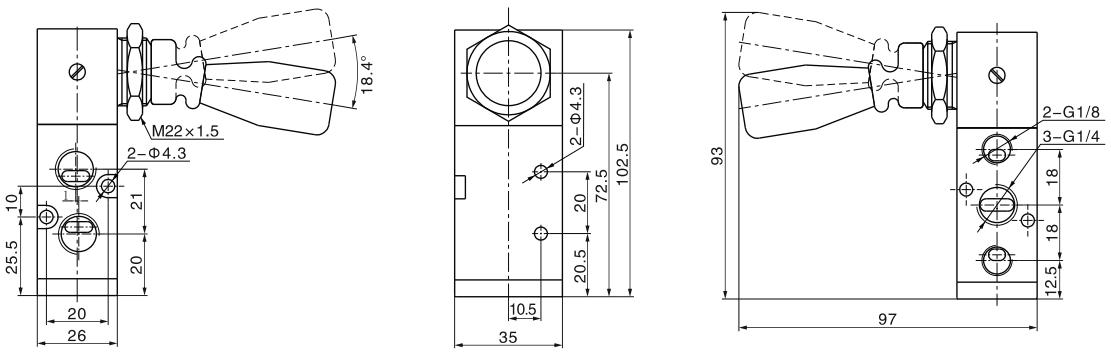

TSV98322

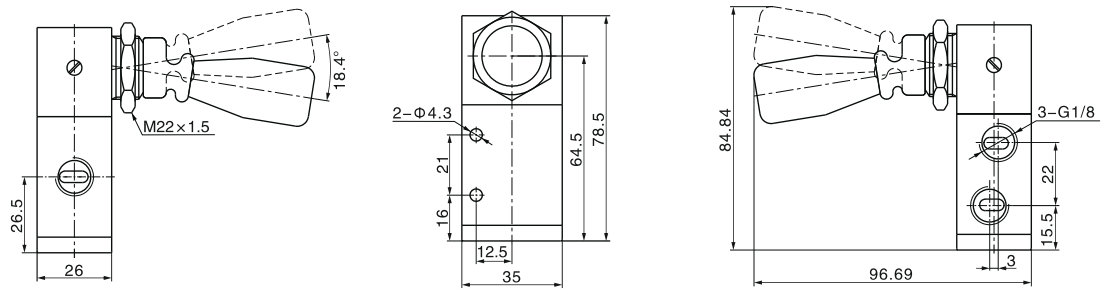



Технические характеристики

Модель	3R110–06	3R210–06	3R210–08	3R310–08	3R310–10
Рабочая среда	воздух со степенью очистки не больше 40 мкм				
Исполнение	прямого действия с ручным управлением				
Порты подключения	PT1/8		PT1/4		PT3/8
Площадь сечения	12.0mm² (Cv=0.67)	14.0mm² (Cv=0.78)	16.0mm² (Cv=0.89)	25.0mm² (Cv=1.39)	30.0mm² (Cv=1.67)
Конфигурация	3 лин./2 поз.				
Смазка	не требуется				
Рабочее давление	1,5~8 бар				
Максимальное давление	15 бар				
Рабочая температура	от -20 до +70°C				
Материал корпуса	алюминиевый сплав				

Символ



Кодировка

3R	2	10	08
модель	серия	тип	порты

3R	3/2 лин./поз., прямого действия

1	100
2	200
3	300

10	моно-стабильный

Серия 100	06: 1/8"
Серия 200	06: 1/8"
	08: 1/4"
Серия 300	08: 1/4"
	10: 3/8"

Конструкция

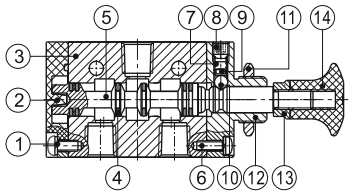

номер на схеме	элемент	номер на схеме	элемент
1	Винт с круглой головкой	8	Стопорный винт
2	Нижняя крышка	9	Коронка пружины
3	Корпус распределителя	10	Стопорный стальной шарик
4	Уплотнительное кольцо	11	Монтажная гайка
5	Золотник	12	Верхняя крышка
6	Винт с круглой головкой	13	Упорная гайка
7	Пружина	14	Рукоятка

Характеристики потока

давление до распределителя

3R110-06

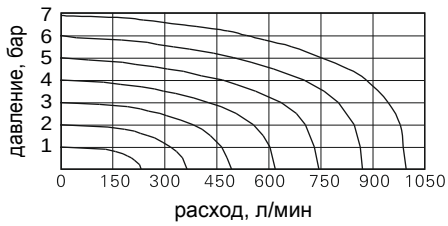

3R210-08

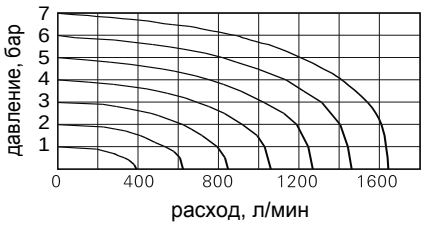

3R310-10

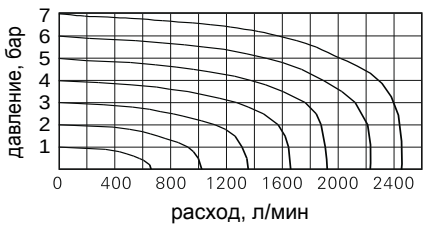

Габаритные и монтажные размеры (мм)

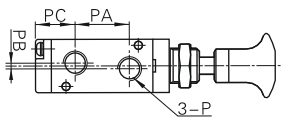

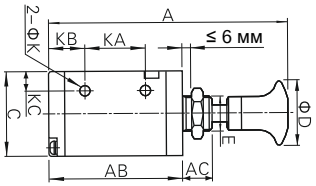

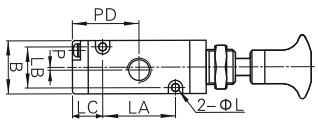

Модель	A	AB	AC	B	C	D	E	K	KA	KB	KC	L	LA	LB	LC	P	PA	PB	PC	PD	PE
3R110–06	87	47.8	10	18	27	25	M12×0.75	3.1	21	13	7.7	3.3	19	13	14	PT1/8	16	2	15.5	24.5	1
3R210–06	98	57.8	10	22	35	25	M14×1.0	4.3	25	16	8	3.3	30	17	13.5	PT1/8	22.5	0	17.5	28.5	0
3R210–08	98	57.8	10	22	35	25	M14×1.0	4.3	25	16	8	3.3	30	17	13.5	PT1/4	22.5	0	17.5	28.5	1.5
3R310–08	106.5	66.5	10	27	40	25	M16×1.0	4.3	30	18	10	4.3	35	20	15.5	PT1/4	24	0	21	33	0
3R310–10	106.5	66.5	10	27	40	25	M16×1.0	4.3	30	18	10	4.3	35	20	15.5	PT3/8	24	0	21	33	2



Технические характеристики

Модель	4R110-06	4R210-06	4R210-08	4R310-08	4R310-10
Рабочая среда	воздух со степенью очистки не больше 40 мкм				
Исполнение	прямого действия с ручным управлением				
Порты подключения	PT1/8		PT1/4		PT3/8
Площадь сечения	12.0mm² (Cv=0.67)	14.0mm² (Cv=0.78)	16.0mm² (Cv=0.89)	25.0mm² (Cv=1.39)	30.0mm² (Cv=1.67)
Конфигурация	5 лин./2 поз.				
Смазка	не требуется				
Рабочее давление	1,5~8 бар				
Максимальное давление	15 бар				
Рабочая температура	от -20 до +70°C				
Материал корпуса	алюминиевый сплав				

Символ



Кодировка

4R	2	10	08
модель	серия	тип	порты

4R	5/2 лин./поз., прямого действия

1	100
2	200
3	300

10	моно-стабильный

Серия 100	06: 1/8"
Серия 200	06: 1/8"
	08: 1/4"
Серия 300	08: 1/4"
	10: 3/8"

Конструкция

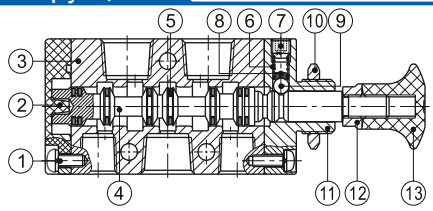

номер на схеме	элемент	номер на схеме	элемент
1	Винт с круглой головкой	8	Коронка пружины
2	Нижняя крышка	9	Стопорный стальной шарик
3	Корпус распределителя	10	Монтажная гайка
4	Золотник	11	Верхняя крышка
5	Уплотнительное кольцо	12	Упорная гайка
6	Пружина	13	Рукоятка
7	Стопорный винт		

Характеристики потока

давление до распределителя

4R110-06

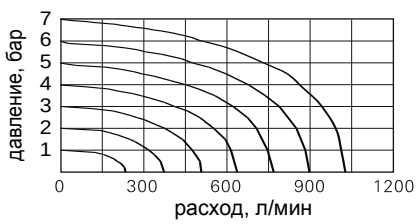

4R210-08

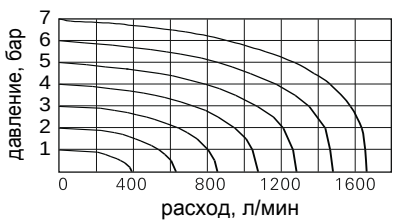

4R310-10

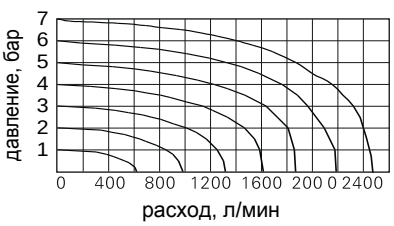

Габаритные и монтажные размеры (мм)

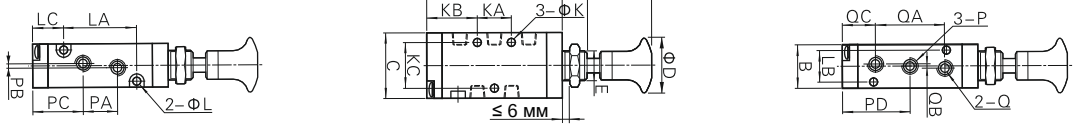

Модель	A	AB	AC	B	C	D	E	K	KA	KB	KC	L	LA	LB	LC	P	PA	PB	PC	PD	Q	QA	QB	QC
4R110-06	98	58.8	10	18	27	25	M12×0.75	3.3	14	22	19	3.3	30	13	14	PT1/8	16	3	21	29	PT1/8	28	2	15
4R210-06	106	65.8	10	22	35	25	M14×1	4.3	20	22.5	23.5	3.3	38	17	13.5	PT1/8	18	0	23.5	32.5	PT1/8	36	0	14.5
4R210-08	106	65.8	10	22	35	25	M14×1	4.3	20	22.5	23.5	3.3	38	17	13.5	PT1/8	21	3	22	32.5	PT1/4	36	0	14.5
4R310-08	121.5	81	10	27	40	25	M16×1	4.3	24	28.5	27.5	4.3	50	20	15.5	PT1/4	22	0	29.5	40.5	PT1/4	45	0	18
4R310-10	121.5	81	10	27	40	25	M16×1	4.3	24	28.5	27.5	4.3	50	20	15.5	PT1/4	24	4	28.5	40.5	PT3/8	45	0	18

Пневмораспределители 3/2 Серии M3

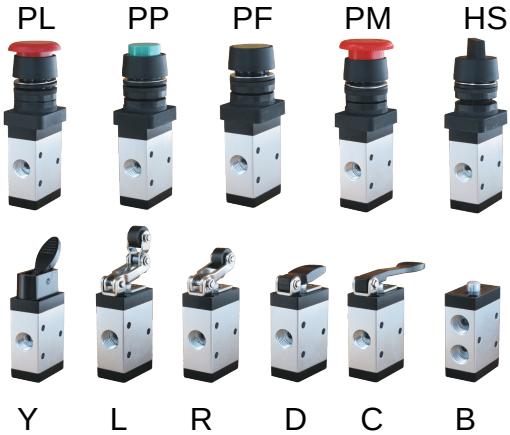

Технические характеристики

Модель		M3B	M3C	M3D	M3V	M3R	M3L	M3Y	M3PM	M3PP	M3PF	M3PL	M3HS
Рабочая среда		воздух со степенью очистки не больше 40 мкм											
Исполнение		прямого действия с внешним управлением											
Порты подключения		05: M5; 06: PT1/8; 08: PT1/4											
Площадь сечения по сериям	МИНИ	05: 2,5 mm² (Cv=0.14)											
	110	06: 8,0 mm² (Cv=0.45)											
	210	06: 9,0 mm² (Cv=0.50); 08: 12,0 mm² (Cv=0.67)											
Конфигурация		3 лин./2 поз.											
Смазка		не требуется											
Рабочее давление		1,5~8 бар											
Максимальное давление		15 бар											
Рабочая температура		от -20 до +70°C											
Материал корпуса		алюминиевый сплав											

Символ

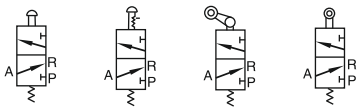

Особенности

1) Прямого действия с ручным или механическим управлением с блокировкой и/или пружинным возвратом
2) Серии M3B, M3L, M3R могут использоваться для определения положения или переключения хода
3) Не нуждается в смазывании
4) Серии с ручным управлением предусмотрены для панельного монтажа
5) Специальная обработка внутренних полостей, снижающая сопротивление трению и увеличивающая срок службы распределителя
6) Управляющие головки серий M3C, M3D, M3L, M3R, M3Y изготовлены из стали, имеют высокую надёжность и длительный срок службы.

Пределы подвижности обратного хода

Единицы измерения: мм

Стандартные серии						Серии МИНИ		
модель	ход штока	ход кнопки	модель	ход штока	ход ролика (рычага)	модель	ход штока	ход ролика
M3B	2.0~3.3	---	M3R	2.0~3.0	4.6~6.8	M3B05	2.0~3.3	---
M3PF	2.0~3.3	**3.8~5.1**	M3L	2.0~3.0	5.0~7.8	M3R05	2.0~3.3	6.0~8.5
M3PP	2.0~3.3	3.8~5.1	M3C	2.0~3.0	11.0~16.0	M3L05	2.0~3.3	7.0~10.0
M3PM	**2.0~3.3**	3.8~5.1	M3D	2.0~3.0	5.5~8.0			
M3PL	2.0~3.3	5.9~7.2						
M3HS	2.0~3.3	5.1~6.4						

Конструкция

M3R210

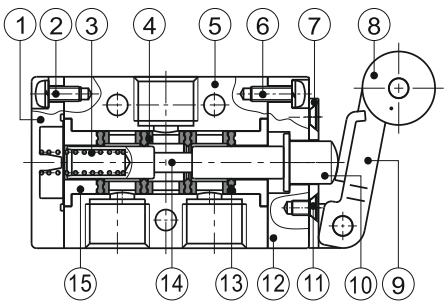

номер на схеме	элемент	номер на схеме	элемент
1	Нижняя крышка	9	Рычаг
2	Винт с круглой головкой	10	Нажимной торец золотника
3	Пружина	11	Винт с потайной головкой
4	Корпус манжеты	12	Верхняя крышка
5	Корпус распределителя	13	Уплотнительная манжета
6	Винт с круглой головкой	14	Стержень золотника
7	Плита рычажного узла	15	Направляющая золотника
8	Ролик	16	

Кодировка

Стандартные серии M3 PM 210 06 R

модель

M3	3/2 лин./поз., прямого действия

управление

B	базовый механический клапан
C	клапан с длинной клавишей
D	клапан с короткой клавишей
Y	клапан с перекидной клавишей
R	клапан с роликовым рычагом
L	клапан с односторонним роликовым рычагом
PL	клапан кнопочный с поворотным стопором
PP	клапан с выступающей кнопкой
PF	клапан с плоской кнопкой
PM	клапан с грибовидной кнопкой
HS	клапан с селектором

серия/тип

110	моностабильный Серии 100
210	моностабильный Серии 200

порты

Серия 100	06: 1/8"
Серия 200	06: 1/8"
	08: 1/4"

кнопка

клапан	цвет кнопки	
PL	R	**красный**
PP\PF PM\HS	R	красный
	G	зелёный
	B	чёрный

Серии МИНИ M3 R 05

модель

M3	3/2 лин./поз., прямого действия

управление

B	базовый механический клапан
R	клапан с роликовым рычагом
L	клапан кнопочный с поворотным стопором

порты

05	M5

Характеристики потока

давление до распределителя

M3B-05

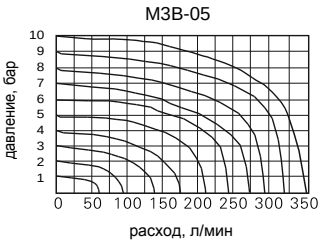

M3B110-06

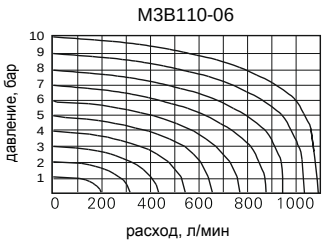

M3B210-06

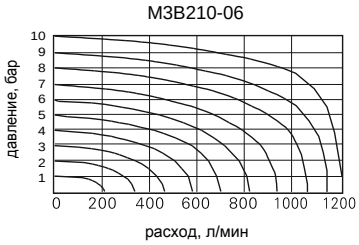

M3B210-08

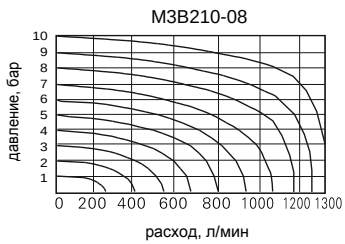

Монтаж и использование

1) Два способа монтажа: крепление за корпус к основанию и монтаж в панель (показано на эскизе справа)
2) Клавиши и кнопки изготовлены из инженерного пластика. Запрещается использовать удары металлическими предметами для переключения клапана
3) Серии M3B, M3C, M3D, M3PM, M3PF, M3PP оснащены возвратной пружиной. Распределители серии M3Y, M3HS, M3PL требуют ручного сброса
4) Обратите внимание на обратных ход! Если какая-либо внешняя сила приводит клапан в обратное движение, обратный ход не может превышать пределов подвижности, иначе это грозит поломкой клапана.
5) Односторонний роликовый клапан M3L работает только в одном направлении (воздействие справа налево)
6) Базовый клапан M3B может оснащаться любыми элементами управления

Монтаж за корпус к основанию

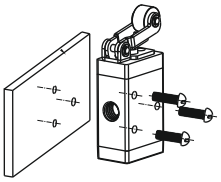

Монтаж в панель

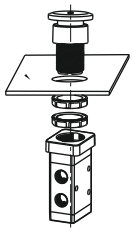

Габаритные и монтажные размеры (мм)

Стандартная серия

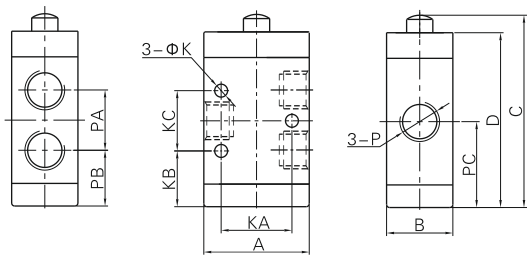

Модель	A	B	C	D	K	KA	KB	KC	P	PA	PB	PC
M3B11006	27	18	52	46.5	3.3	18	15.5	16	PT1/8	16	15.5	23.5
M3B21006	35	22	63.8	58	4.3	23.5	18.5	20	PT1/8	20	18.5	28.5
M3B21008									PT1/4			

Серия МИНИ

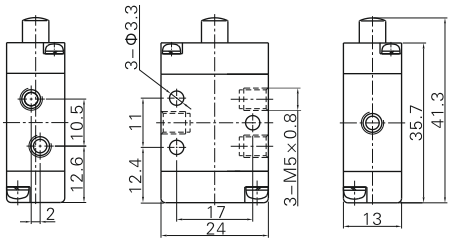

Роликовый рычаг (R)

Серия МИНИ

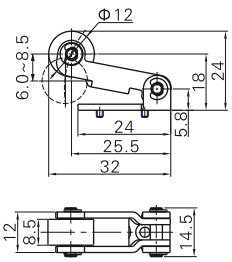

Стандартная серия

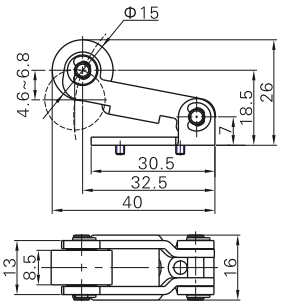

Односторонний роликовый рычаг (L)

Серия МИНИ

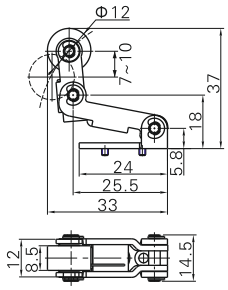

Стандартная серия

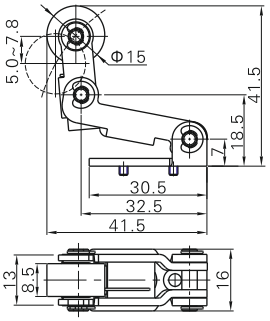

Модель	Тип роликового рычага (R)	
Код для заказа	M3R05-P14A	M3R210-P14A
Наименование	Комплект роликовых рычагов M3R05	Комплект роликовых рычагов M3R210
Применимость	M3R05	M3R110, M3R210

Модель	Тип роликового рычага (L)	
Код для заказа	M3L05-P14A	M3L210-P14A
Наименование	Комплект роликовых рычагов M3L05	Комплект роликовых рычагов M3L210
Применимость	M3R05	M3L110, M3L210

Клавиша короткая (D)

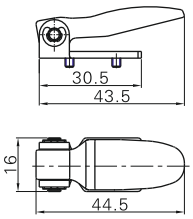

Клавиша длинная (C)

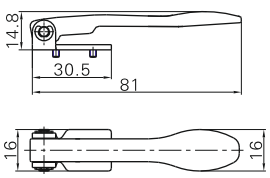

Модель	Клавиша короткая (D)
Код для заказа	M3D210-P13A
Наименование	Комплект клавиши короткой M3D210
Применимость	M3D110, M3D210

Модель	Клавиша длинная (C)
Код для заказа	M3C210-P13A
Наименование	Комплект клавиши длинной M3C210
Применимость	M3C110, M3C210

Клавиша перекидная (Y)

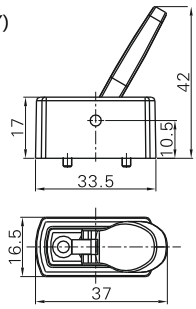

Модель	Клавиша перекидная (Y)
Код для заказа	M3Y210-P13A
Наименование	Комплект клавиши перекидной M3Y210
Применимость	M3Y110, M3Y210

Кнопка с фиксацией и поворотной разблокировкой (PL)

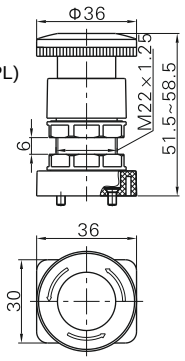

Модель	Кнопка с фиксацией (PL)
Код для заказа	S3PL05-P12A
Наименование	Комплект кнопки с фиксацией S3PL
Применимость	M3PL110, M3PL210

Кнопка грибовидная (PM)

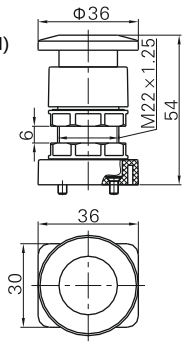

Модель	Кнопка грибовидная (PM)
Код для заказа	S3PM05-P11A
Наименование	Комплект кнопки грибовидной S3PM (зелёная)
Код для заказа	S3PM05-P12A
Наименование	Комплект кнопки грибовидной S3PM (красная)
Код для заказа	S3PM05-P13A
Наименование	Комплект кнопки грибовидной S3PM (чёрная)
Применимость	M3PM110, M3PM210

Кнопка выступающая (PP)

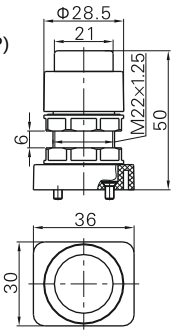

Модель	Кнопка выступающая (PP)
Код для заказа	S3PP05-P11A
Наименование	Комплект кнопки грибовидной S3PP (зелёная)
Код для заказа	S3PP05-P12A
Наименование	Комплект кнопки грибовидной S3PP (красная)
Код для заказа	S3PP05-P13A
Наименование	Комплект кнопки грибовидной S3PP (чёрная)
Применимость	M3PP110, M3PP210

Кнопка плоская (PF)

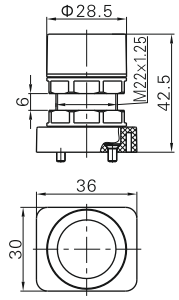

Модель	Кнопка плоская (PF)
Код для заказа	S3PF05-P11A
Наименование	Комплект кнопки грибовидной S3PF (зелёная)
Код для заказа	S3PF05-P12A
Наименование	Комплект кнопки грибовидной S3PF (красная)
Код для заказа	S3PF05-P13A
Наименование	Комплект кнопки грибовидной S3PF (чёрная)
Применимость	M3PF110, M3PF210

Селектор (HS)

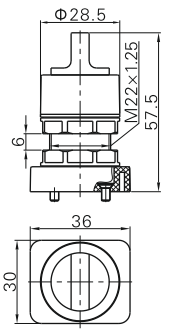

Модель	Селектор (HS)
Код для заказа	S3HS05-P11A
Наименование	Комплект кнопки грибовидной S3HS (зелёная)
Код для заказа	S3HS05-P12A
Наименование	Комплект кнопки грибовидной S3HS (красная)
Код для заказа	S3HS05-P13A
Наименование	Комплект кнопки грибовидной S3HS (чёрная)
Применимость	M3HS110, M3HS210

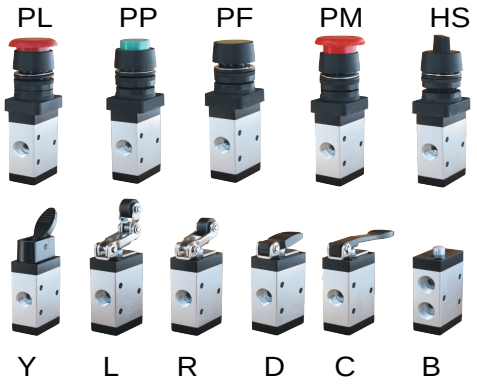

Технические характеристики

Модель		M5B	M5C	M5D	M5R	M5L	M5Y	M5PM	M5PP	M5PF	M5PL	M5HS
Рабочая среда		воздух со степенью очистки не больше 40 мкм										
Исполнение		прямого действия с внешним управлением										
Порты подключения		05: M5; 06: PT1/8; 08: PT1/4										
Площадь сечения по сериям	МИНИ	05: 2,5 mm² (Cv=0.14)										
	110	06: 8,0 mm² (Cv=0.45)										
	210	06: 9,0 mm² (Cv=0.50); 08: 12,0 mm² (Cv=0.67)										
Конфигурация		5 лин./2 поз.										
Смазка		не требуется										
Рабочее давление		0~10 бар										
Максимальное давление		15 бар										
Рабочая температура		от -50 до +70°C										
Материал корпуса		алюминиевый сплав										

Символ

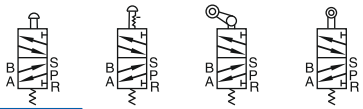

Особенности

1) Прямого действия с ручным или механическим управлением с блокировкой и/или пружинным возвратом
2) Серии M5B, M5L, M5R могут использоваться для определения положения или переключения хода
3) Не нуждается в смазывании
4) Серии с ручным управлением предусмотрены для панельного монта жа
5) Специальная обработка внутренних полостей, снижающая сопротивление трению и увеличивающая срок службы распределителя
6) Управляющие головки серий M5C, M5D, M5L, M5R, M5Y изготовлены из стали, имеют высокую надёжность и длительный срок службы.

Пределы подвижности обратного хода

Единицы измерения: мм

Стандартные серии						Серии МИНИ		
модель	ход штока	ход кнопки	модель	ход штока	ход ролика (рычага)	модель	ход штока	ход ролика
M5B	2.0~3.3	---	M5R	2.0~3.0	4.6~6.8	M5B05	2.0~3.3	---
M5PF	2.0~3.3	**3.8~5.1**	M5L	2.0~3.0	5.0~7.8	M5R05	2.0~3.0	6.0~8.5
M5PP	2.0~3.3	3.8~5.1	M5C	2.0~3.0	11.0~16.0	M5L05	2.0~3.0	7.0~10.0
M5PM	**2.0~3.3**	3.8~5.1	M5D	2.0~3.0	5.5~8.0			
M5PL	2.0~3.3	5.9~7.2						
M5HS	2.0~3.3	5.1~6.4						

Конструкция

M5L210

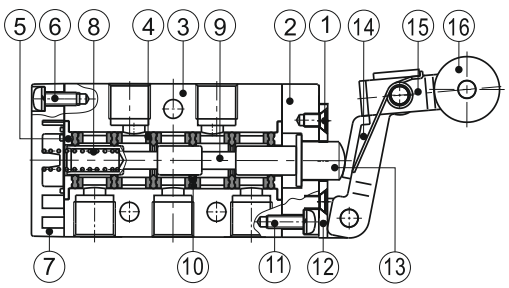

номер на схеме	элемент	номер на схеме	элемент
1	Винт с потайной головкой	9	Стержень золотника
2	Верхняя крышка	10	Уплотнительная манжета
3	Корпус распределителя	11	Винт с круглой головкой
4	Корпус манжеты	12	Плита рычажного узла
5	Направляющая золотника	13	Нажимной торец золотника
6	Винт с круглой головкой	14	Рычаг
7	Нижняя крышка	15	Коромысло
8	Пружина	16	Ролик

Кодировка

Стандартные серии: **M5 PM 210 06 R**

PM — управление

B	базовый механический клапан
C	клапан с длинной клавишей
D	клапан с короткой клавишей
Y	клапан с перекидной клавишей
R	клапан с роликовым рычагом
L	клапан с односторонним роликовым рычагом
PL	клапан кнопочный с поворотным стопором
PP	клапан с выступающей кнопкой
PF	клапан с плоской кнопкой
PM	клапан с грибовидной кнопкой
HS	клапан с селектором

M5 — модель

M5	5/2 лин./поз., прямого действия

210 — серия/тип

110	моностабильный Серии 100
210	моностабильный Серии 200

06 — порты

Серия 100	06: 1/8"
Серия 200	06: 1/8" 08: 1/4"

R — кнопка

клапан	цвет кнопки
PL	R красный
PP\PF PM\HS	R красный, G зелёный, B чёрный

Серии МИНИ: **M5 R 05**

M5 — модель

M5	5/2 лин./поз., прямого действия

R — управление

B	базовый механический клапан
R	клапан с роликовым рычагом
L	клапан кнопочный с поворотным стопором

05 — порты

05	M5

Характеристики потока

давление до распределителя

M5B-05

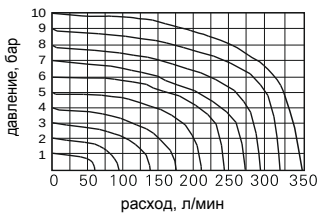

M5B110-06

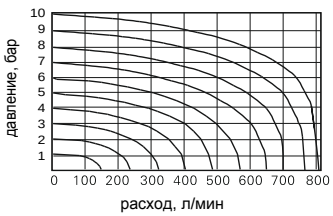

M5B210-06

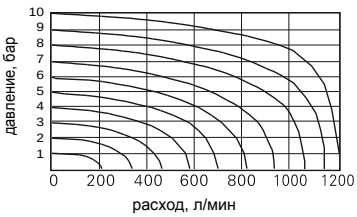

M5B210-08

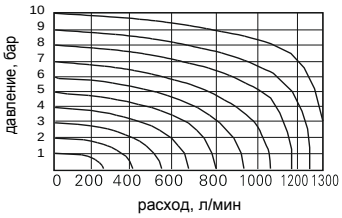

Монтаж и использование

1) Два способа монтажа: крепление за корпус к основанию и монтаж в панель (показано на эскизе справа)
2) Клавиши и кнопки изготовлены из инженерного пластика. Запрещается использовать удары металлическими предметами для переключения клапана
3) Серии M5B, M5C, M5D, M5PM, M5PF, M5PP оснащены возвратной пружиной. Распределители серии M5Y, M5HS, M5PL требуют ручного сброса
4) Обратите внимание на обратных ход! Если какая-либо внешняя сила приводит клапан в обратное движение, обратный ход не может превышать пределов подвижности, иначе это грозит поломкой клапана.
5) Односторонний роликовый клапан M5L работает только в одном направлении (воздействие справа налево)
6) Базовый клапан M5B может оснащаться любыми элементами управления

Монтаж за корпус к основанию

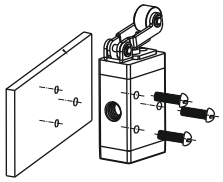

Монтаж в панель

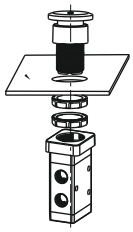

Габаритные и монтажные размеры (мм)

Стандартная серия

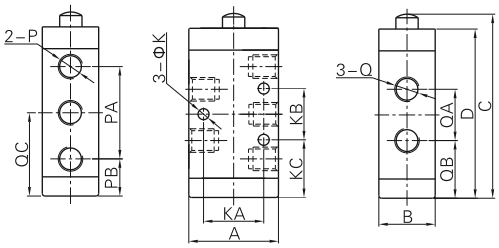

Модель	A	B	C	D	K	KA	KB	KC	P	PA	PB	Q	QA	QB	QC
M5B11006	27	18	63	57.5	3.3	18	14	22	PT1/8	28	15	PT1/8	16	21	29
M5B21006	35	22	71.8	66	4.3	23.5	20	22.5	PT1/8	36	14.5	PT1/8	20	22.5	32.5
M5B21008									PT1/4			PT1/4			

Серия МИНИ

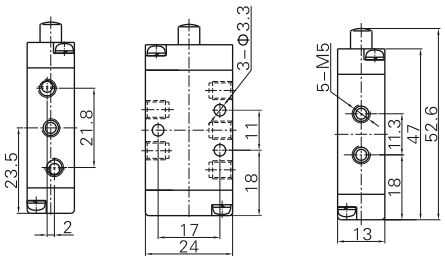

Роликовый рычаг (R)

Серия МИНИ

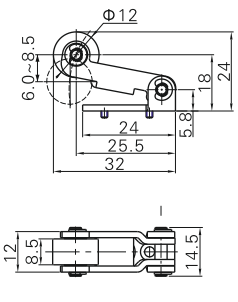

Стандартная серия

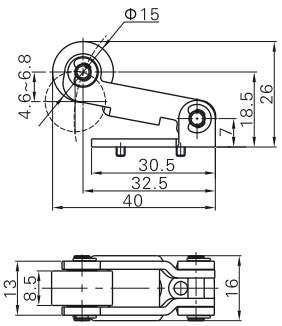

Модель	Тип роликового рычага (R)	
Код для заказа	M3R05-P14A	M3R210-P14A
Наименование	Комплект роликовых рычагов M3R05	Комплект роликовых рычагов M3R210
Применимость	M5R05	M5R110, M5R210

Односторонний роликовый рычаг (L)

Серия МИНИ

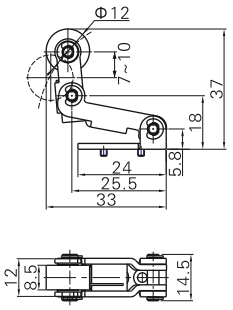

Стандартная серия

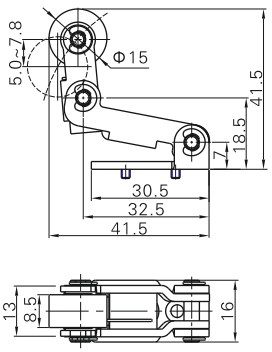

Модель	Тип роликового рычага (L)	
Код для заказа	M3L05-P14A	M3L210-P14A
Наименование	Комплект роликовых рычагов M3L05	Комплект роликовых рычагов M3L210
Применимость	M5R05	M5L110, M5L210

Клавиша короткая (D)

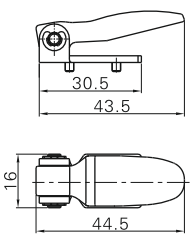

Модель	Клавиша короткая (D)
Код для заказа	M3D210-P13A
Наименование	Комплект клавиши короткой M3D210
Применимость	M5D110, M5D210

Клавиша длинная (C)

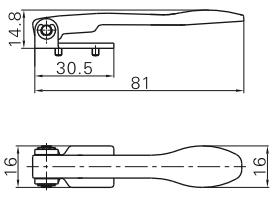

Модель	Клавиша длинная (C)
Код для заказа	M3C210-P13A
Наименование	Комплект клавиши длинной M3C210
Применимость	M5C110, M5C210

Клавиша перекидная (Y)

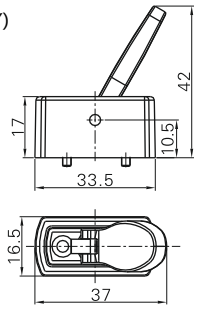

Модель	Клавиша перекидная (Y)
Код для заказа	M3Y210-P13A
Наименование	Комплект клавиши перекидной M3Y210
Применимость	M5Y110, M5Y210

Кнопка с фиксацией и поворотной разблокировкой (PL)

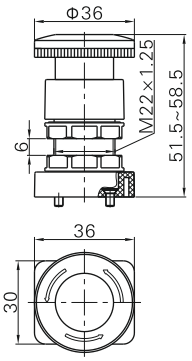

Модель	Кнопка с фиксацией (PL)
Код для заказа	S3PL05-P12A
Наименование	Комплект кнопки с фиксацией S3PL
Применимость	M5PL110, M5PL210

Кнопка грибовидная (PM)

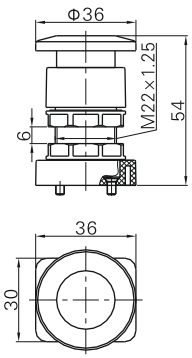

Модель	Кнопка грибовидная (PM)
Код для заказа	S3PM05-P11A
Наименование	Комплект кнопки грибовидной S3PM (зелёная)
Код для заказа	S3PM05-P12A
Наименование	Комплект кнопки грибовидной S3PM (красная)
Код для заказа	S3PM05-P13A
Наименование	Комплект кнопки грибовидной S3PM (чёрная)
Применимость	M5PM110, M5PM210

Кнопка выступающая (PP)

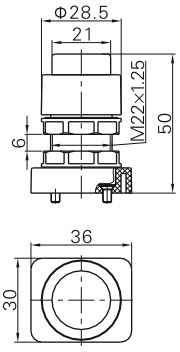

Модель	Кнопка выступающая (PP)
Код для заказа	S3PP05-P11A
Наименование	Комплект кнопки грибовидной S3PP (зелёная)
Код для заказа	S3PP05-P12A
Наименование	Комплект кнопки грибовидной S3PP (красная)
Код для заказа	S3PP05-P13A
Наименование	Комплект кнопки грибовидной S3PP (чёрная)
Применимость	M5PP110, M5PP210

Кнопка плоская (PF)

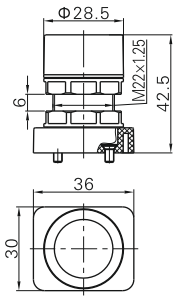

Модель	Кнопка плоская (PF)
Код для заказа	S3PF05-P11A
Наименование	Комплект кнопки грибовидной S3PF (зелёная)
Код для заказа	S3PF05-P12A
Наименование	Комплект кнопки грибовидной S3PF (красная)
Код для заказа	S3PF05-P13A
Наименование	Комплект кнопки грибовидной S3PF (чёрная)
Применимость	M5PF110, M5PF210

Селектор (HS)

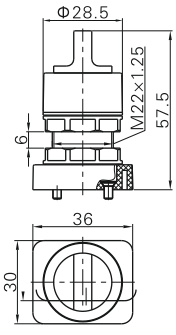

Модель	Селектор (HS)
Код для заказа	S3HS05-P11A
Наименование	Комплект кнопки грибовидной S3HS (зелёная)
Код для заказа	S3HS05-P12A
Наименование	Комплект кнопки грибовидной S3HS (красная)
Код для заказа	S3HS05-P13A
Наименование	Комплект кнопки грибовидной S3HS (чёрная)
Применимость	M5HS110, M5HS210



Технические характеристики

Модель	4HV2□□ –06(L)	4HV2□□ –08(L)	4HV3□□ –08(L)	4HV3□□ –10(L)	4HV4□□ –15(L)	4HV4□□ –20(L)
Рабочая среда	воздух со степенью очистки не больше 40 мкм					
Исполнение	прямого действия с ручным управлением					
Порты подключения	PT1/8	PT1/4	PT1/4	PT3/8	PT1/2	PT3/4
Площадь сечения	14.0mm² (Cv=0.78)	16.0mm² (Cv=0.89)	30.0mm² (Cv=1.67)	33.0mm² (Cv=1.83)	88.0mm² (Cv=4.89)	95.0mm² (Cv=5.27)
Конфигурация	4 лин./2 поз.; 4 лин./3 поз.					
Смазка	не требуется					
Рабочее давление	0~10 бар					
Максимальное давление	15 бар					
Рабочая температура	от -20 до +70°C					
Материал корпуса	алюминиевый сплав					
Ход манипулятора	90° для 4 лин./2 поз.; 45° для 4 лин./3 поз.					

Символ

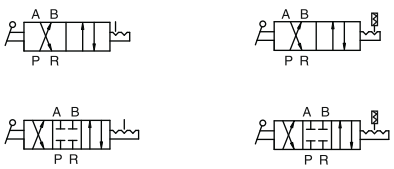

Особенности

1) Лёгкое переключение и точное позиционирование
2) Большая эффективная зона циркуляции и малая потеря давления
3) Два способа монтажа: крепление за корпус к основанию и монтаж в панель

Кодировка

4HV — модель: 4HV — 4/2 лин./поз., 4/3 лин./поз. прямого действия

2 — серия: 2 — 200; 3 — 300; 4 — 400

30 — тип ①: 10 — моно-стабильный; 30 — би-стабильный

06 — порты:

Серия 200	06: 1/8"
	08: 1/4"
Серия 300	08: 1/4"
	10: 3/8"
Серия 400	15: 1/2"
	20: 3/4"

S — монтаж ②: без обозначения — на плиту; S — в панель

L — исполнение: без обозначения — без стопора; L — со стопором

① тип 4/3 только с закрытым центром

② исполнение S комплектуется двумя гайками для панельного монтажа

Характеристики потока

давление до распределителя

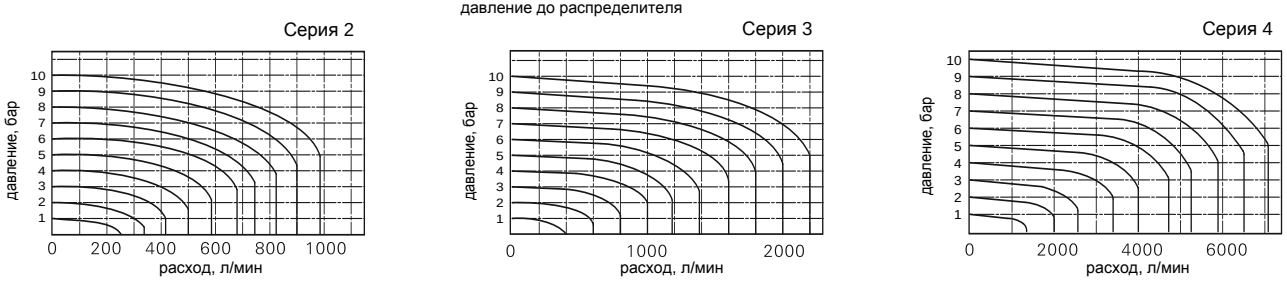

Конструкция

4HVL

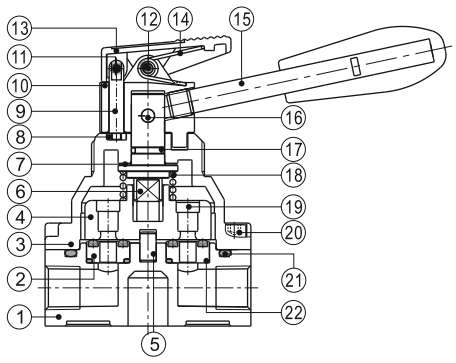

номер на схеме	элемент	номер на схеме	элемент
1	Корпус распределителя	12	Ось лапки стопора
2	Корпус уплотнителя	13	Лапка стопора
3	Крышка распределителя	14	Пружина лапки стопора
4	Золотник	15	Рукоятка управления
5	Ось распределителя	16	Штифт рукоятки
6	Вал	17	Уплотнительное кольцо
7	Шайба	18	Пружина распределителя
8	Гнездо штифта	19	Заглушка
9	Стопорный штифт	20	Винт
10	Колпак распределителя	21	Уплотнительное кольцо
11	Пружинный штифт	22	Уплотнительное кольцо

Габаритные и монтажные размеры (мм)

4HV

Монтаж к основанию

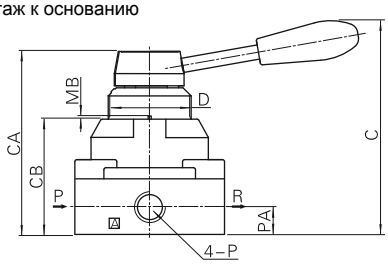

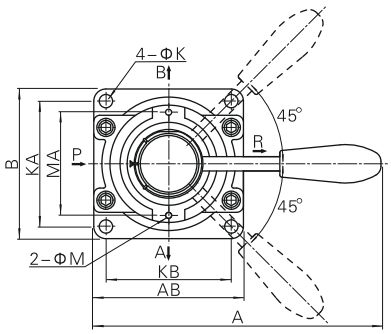

Панельный монтаж

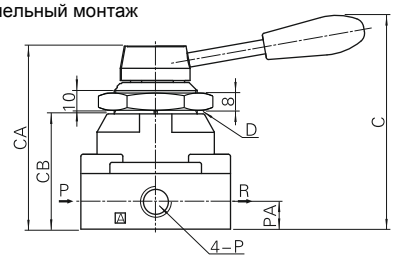

Модель	A	AB	B	C	CA	CB	D	K	KA	KB	M	MA	MB	P	PA
4HV2□□–06	120	62	62	92.5	73	45	M34×1.5	5.5	49	49	3	40	1.5	PT1/8	11.5
4HV2□□–08	120	62	62	92.5	73	45	M34×1.5	5.5	49	49	3	40	1.5	PT1/4	11.5
4HV3□□–08	140	74	74	104	88.5	56	M40×1.5	6.5	62	62	3	51	1.5	PT1/4	13.5
4HV3□□–10	140	74	74	104	88.5	56	M40×1.5	6.5	62	62	3	51	1.5	PT3/8	13.5
4HV4□□–15	160	94	102	128	110	72	M52×1.5	6.5	89	81	3	64	2	PT1/2	18
4HV4□□–20	160	94	102	128	110	72	M52×1.5	6.5	89	81	3	64	2	PT3/4	18

4HVL

Монтаж к основанию

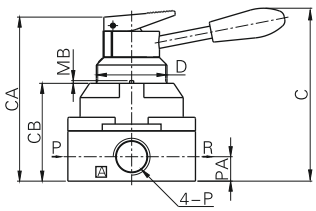

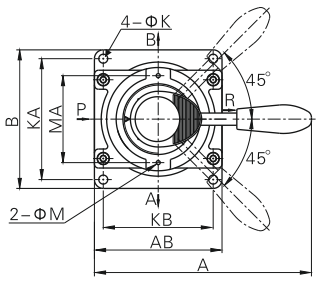

Панельный монтаж

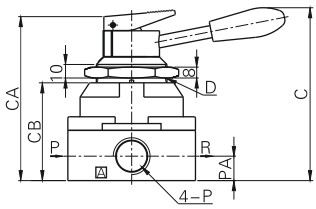

Модель	A	AB	B	C	CA	CB	D	K	KA	KB	M	MA	MB	P	PA
4HV2□□–06L	120	62	62	92.5	84	45	M34×1.5	5.5	49	49	3	40	1.5	PT1/8	11.5
4HV2□□–08L	120	62	62	92.5	84	45	M34×1.5	5.5	49	49	3	40	1.5	PT1/4	11.5
4HV3□□–08L	140	74	74	104	99	56	M40×1.5	6.5	62	62	3	51	1.5	PT1/4	13.5
4HV3□□–10L	140	74	74	104	99	56	M40×1.5	6.5	62	62	3	51	1.5	PT3/8	13.5
4HV4□□–15L	160	94	102	128	121	72	M52×1.5	6.5	89	81	3	64	2	PT1/2	18
4HV4□□–20L	160	94	102	128	121	72	M52×1.5	6.5	89	81	3	64	2	PT3/4	18



Технические характеристики

Модель	HV200A-02 HV200B-02 HV300-02	HV230A-02 HV230B-02 HV330-02	HV300-03	HV330-03	HV300-04	HV330-04
Рабочая среда	воздух со степенью очистки не больше 40 мкм					
Исполнение	прямого действия с ручным управлением					
Порты подключения	PT1/4		PT3/8		PT1/2	
Конфигурация	4 лин./2 поз.	4 лин./3 поз.	4 лин./2 поз.	4 лин./3 поз.	4 лин./2 поз.	4 лин./3 поз.
Смазка	не требуется					
Рабочее давление	1,5~8 бар					
Максимальное давление	15 бар					
Рабочая температура	от -20 до +70°C					
Материал корпуса	алюминиевый сплав					
Ход манипулятора	90° для 4 лин./2 поз.; 45° для 4 лин./3 поз.					

Символ



Кодировка

HV	2	30	A	02	P
модель	серия	тип	исполнение	порты	рукоятка

модель	
HV	4/2 лин./поз., 4/3 лин./поз. прямого действия

серия	
2	200
3	300

тип	
00	4/2 лин./поз.
30	4/3 лин./поз.

исполнение	
без обозначения	базовый тип 4 порта с 4-х сторон
A	4 порта с 2-х сторон
B	3 порта с 2-х сторон и 1 порт снизу

порты	
02	PT1/4
03	PT3/8
04	PT1/2

рукоятка	
без обозначения	металлическая рукоятка
P	пластиковая рукоятка

Габаритные и монтажные размеры (мм)

HV200A-02

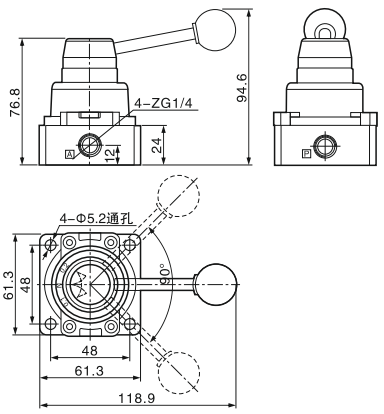

HV200B-02

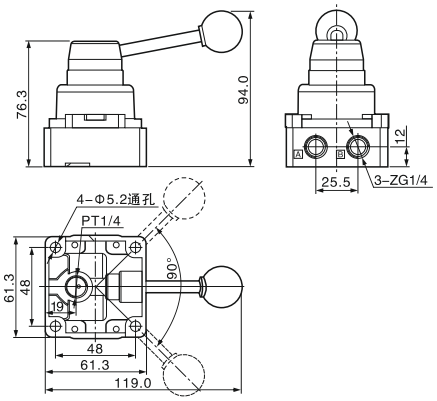

HV300-02/03/04
HV330-02/03/04

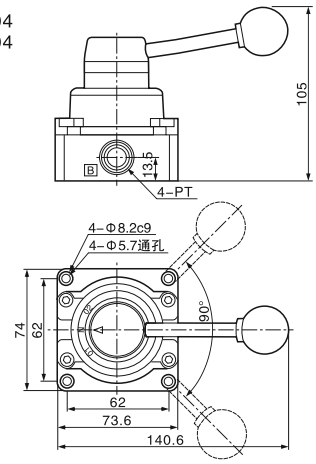

HV300-02/03/04-P
HV330-02/03/04-P

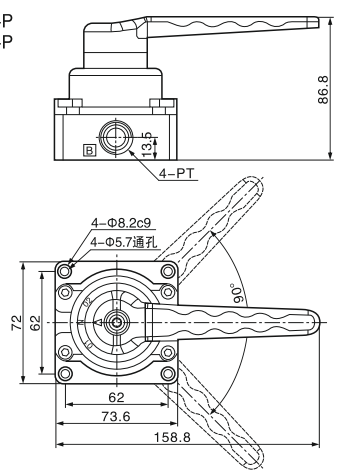



Технические характеристики

Модель	K24R8-L8	K34R8-L8	K24R8-L8D	K34R8-L8D	K24R8-L8S	K34R8-L8S
Рабочая среда	воздух со степенью очистки не больше 40 мкм					
Исполнение	прямого действия с ручным управлением					
Порты подключения	PT1/4					
Конфигурация	4 лин./2 поз.	4 лин./3 поз.	4 лин./2 поз.	4 лин./3 поз.	4 лин./2 поз.	4 лин./3 поз.
Смазка	не требуется					
Рабочее давление	1,5~8 бар					
Максимальное давление	15 бар					
Рабочая температура	от -20 до +70°C					
Материал корпуса	алюминиевый сплав					
Ход манипулятора	90° для 4 лин./2 поз.; 45° для 4 лин./3 поз.					

Символ



Кодировка

K	24	R8	L8	D
модель	тип	управление	порты	исполнение
K: 4/2 лин./поз., 4/3 лин./поз. прямого действия	24: 4/2 лин./поз. 34: 4/3 лин./поз.	R8: ручное	L8: G1/4	без обозначения: 2 порта с 2-х сторон D: 4 порта снизу S: 4 порта с 4-х сторон

Габаритные и монтажные размеры (мм)

K34R6-8

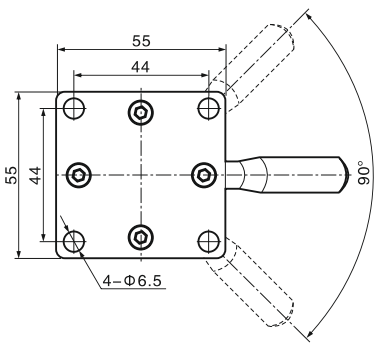

K34R6-8D

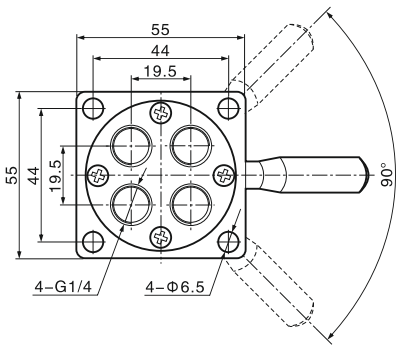

K34R5-8S

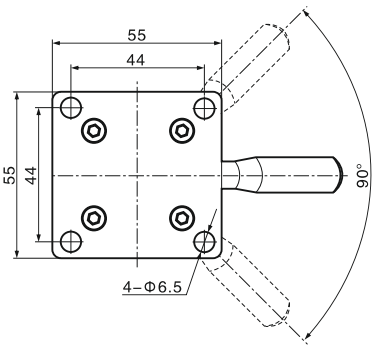

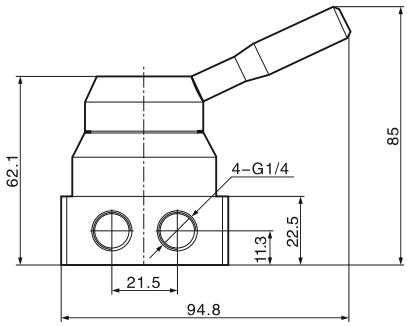

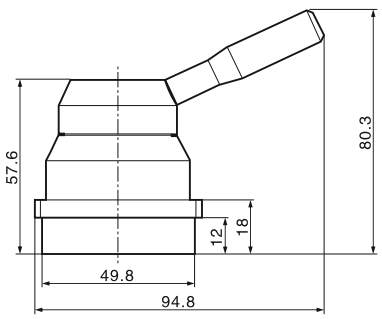

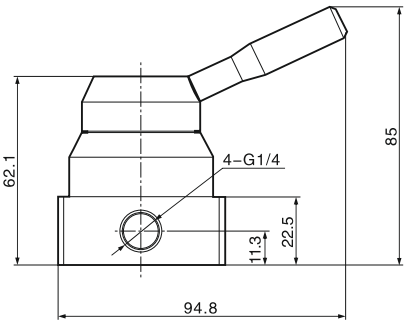



Технические характеристики

Модель	FV–02	3FM210–M5	3F210–06	3FM210–06	3F210–08	3FM210–08
Рабочая среда	воздух со степенью очистки не больше 40 мкм					
Исполнение	прямого действия с ножным управлением, Н.З.					
Порты подключения	PT1/8	M5	PT1/8		PT1/4	
Конфигурация	3 лин./2 поз.					
Смазка	не требуется					
Рабочее давление	0~10 бар					
Максимальное давление	15 бар					
Рабочая температура	от -20 до +70°C					
Материал корпуса	FV, 3F: алюминиевый сплав; 3FM: пластик					

Символ

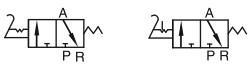

Кодировка

FV — модель: FV — 3/2 лин./поз. прямого действия

02 — порты: 02 — 1/4"

3F210 — модель:

3FM210	3/2 лин./поз. прямого действия тип МИНИ
3F210	3/2 лин./поз. прямого действия

08 — порты:

3FM210	M5: M5
	06: 1/8"
	08: 1/4"
3F210	06: 1/8"
	08: 1/4"

L — исполнение:

3FM210		без стопора
3F210	□	без стопора
	L	со стопором

Конструкция

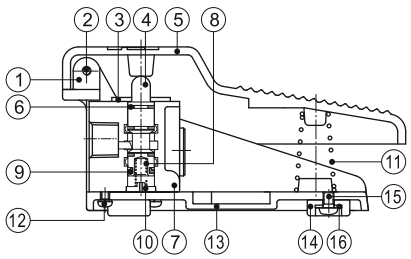

номер на схеме	элемент	номер на схеме	элемент
1	Осевой штифт	9	Уплотнительная манжет
2	Винт с потайной головкой	10	Опорная втулка пружины
3	Фиксатор	11	Пружина
4	Шип золотника	12	Винт с круглой головкой
5	Педаль	13	Рама
6	Уплотнительное кольцо	14	Резиновые упоры (ножки)
7	Корпус распределителя	15	Винт с круглой головкой
8	Пружина	16	Шайба

⚠ ВНИМАНИЕ!
Для обеспечения нормальной работы стопорного механизма, его следует регулярно смазывать.

Габаритные и монтажные размеры (мм)

FV–02

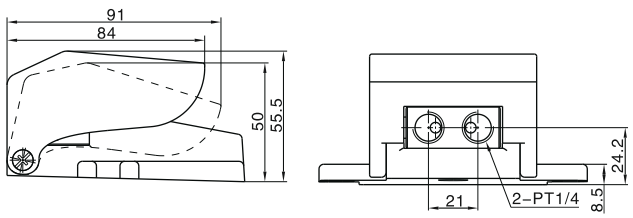

3FM210

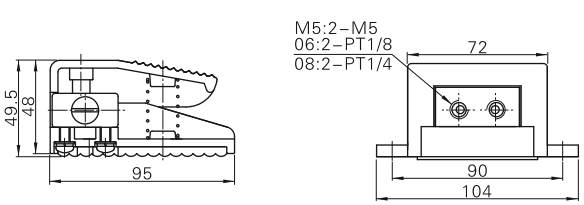

3F210

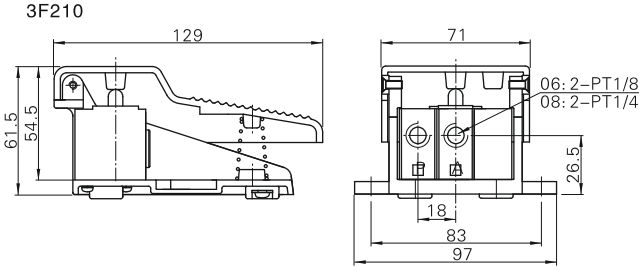

3F210L

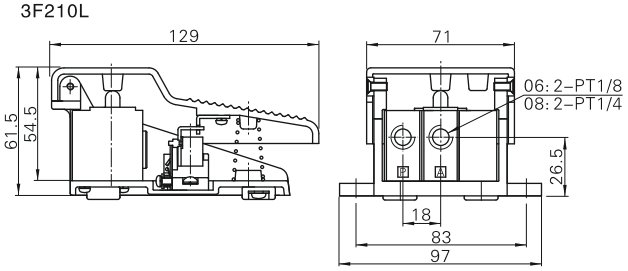

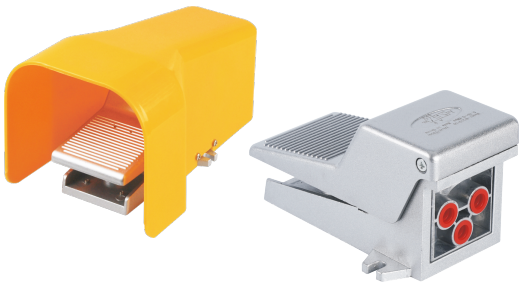

Технические характеристики

Модель	4F210-08	4F210-08L	4F210-08F	4F210-08LF
Рабочая среда	воздух со степенью очистки не больше 40 мкм			
Исполнение	прямого действия с ножным управлением			
Порты подключения	PT1/4			
Конфигурация	5 лин./2 поз.			
Смазка	не требуется			
Рабочее давление	0~10 бар			
Максимальное давление	15 бар			
Рабочая температура	от -20 до +70°C			
Материал корпуса	алюминиевый сплав			

Символ

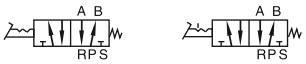

Кодировка

4F210 — модель

4F210	5/2 лин./поз. прямого действия

08 — порты

08	1/4"

L — исполнение

☐	стандартное
L	с блокировкой
F	с кожухом
LF	с блокировкой и кожухом

Особенности

1) Лёгкое стабильное переключение, надёжная конструкция
2) Наличие блокировки педали. Механизм блокировки чувствителен к частым сильным ударам
3) Может комплектоваться защитным кожухом из высокопрочного пластика

Конструкция

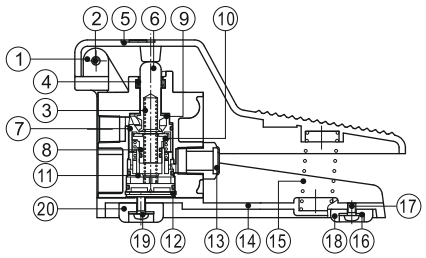

номер на схеме	элемент	номер на схеме	элемент
1	Осевой штифт	11	Нижний колпачок
2	Винт с потайной головкой	12	Стопорное кольцо
3	Пружина	13	Глушитель
4	Уплотнительная манжета	14	Рама
5	Педаль	15	Возвратная пружина педали
6	Вал	16	Шайба
7	Уплотнительное кольцо	17	Винт с круглой головкой
8	Уплотнительное кольцо	18	Резиновые упоры (ножки)
9	Верхний колпачок	19	Винт с круглой головкой
10	Золотник	20	Резиновые упоры (ножки)

Габаритные и монтажные размеры (мм)

4F210-08

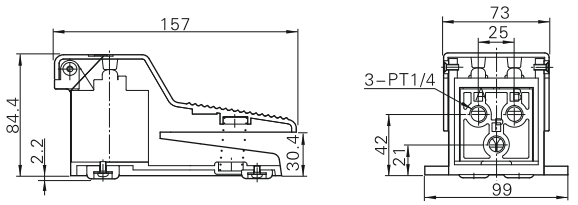

4F210-08L

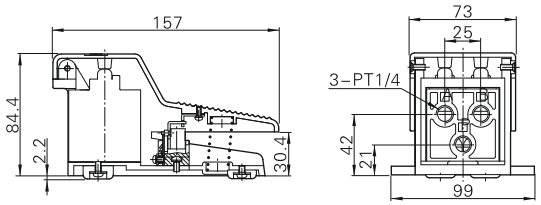

4F210-08F

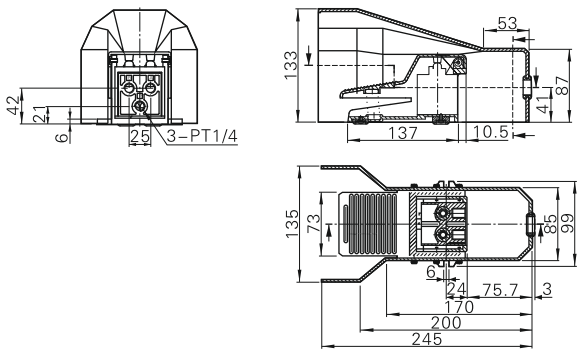

4F210-08LF

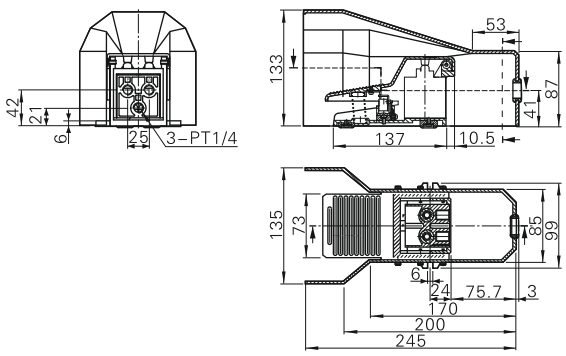





Символ

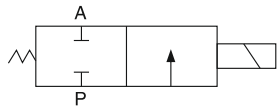

Кодировка

2W	160	15	AC110V	V
модель	Dy условный проход	порты	напряжение	уплотнение

2W	двухходовой двухпозиционный электромагнитный клапан, нормально закрытый

160	
025	2.5mm
040	4.0mm
160	16mm
200	20mm
250	25mm
350	35mm
400	40mm
500	50mm

15	
06	1/8"
08	1/4"
10	3/8"
15	1/2"
20	3/4"
25	1"
35	1 1/4"
40	1 1/2"
50	2"

AC110V
DC12V
DC24V
AC24V
AC110V
AC220V
AC380V

V	
□	NBR
V	VITON (для высоких температур)

Технические характеристики

Модель	2W025–06	2W025–08	2W040–10	2W160–10	2W160–15	2W200–20	2W250–25	2W350–35	2W400–40	2W500–50
Рабочая среда	воздух, вода, пар									
Исполнение	прямого действия									
Тип	нормально закрытый									
Условный проход Dy, мм	2.5	2.5	4	16	16	20	25	35	40	50
Расход Cv, м.куб/час	2.3	2.3	6.0	48	48	76	12	24	29	48
Порты подключения	1/8"	1/4"	1/4"	3/8"	1/2"	3/4"	1"	1 1/4"	1 1/2"	2"
Вязкость рабочей среды	меньше 20 CST									
Рабочее давление	0 ~ 7 бар									
Максимальное давление	10 бар									
Рабочая температура	от -5 до +100°C									
Диапазон напряжения	+/- 10%									
Материал корпуса	латунь									
Материал уплотнения	NBR или VITON (для высоких температур)									

Габаритные и монтажные размеры (мм)

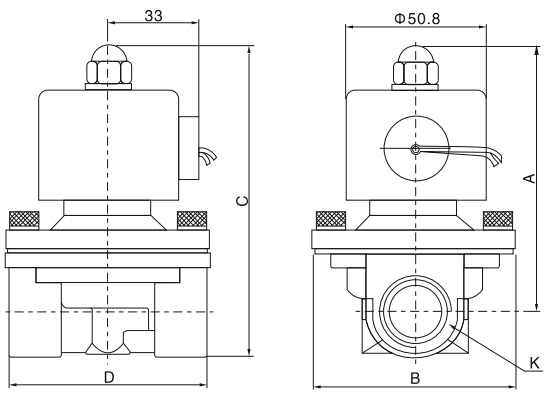

Модель	A	B	C	D	K
2W160–10	93	57	106.5	69	PT1/2"
2W160–15	93	57	106.5	69	PT1/2"
2W200–20	100	57	116.5	73	PT3/4"
2W250–25	105	73.4	126	99	PT1"
2W350–35	142	95	172	123	PT1 1/4"
2W400–40	142	95	172	123	PT1 1/2"
2W500–50	172	123	109	168	PT2"





Символ

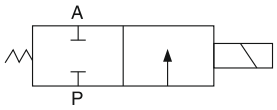

Кодировка

2L	170	15	F	AC110V
модель	Dy условный проход	порты	соединение	напряжение

2L	двухходовой двухпозиционный электромагнитный клапан, нормально закрытый

170	17mm
200	22mm
300	30mm
500	50mm

10	3/8"
15	1/2"
20	3/4"
25	1"
35	1 1/4"
40	1 1/2"
50	2"

□	резьбовое
F	фланцевое

DC12V	
DC24V	
AC24V	50/60Hz
AC110V	50/60Hz
AC220V	50/60Hz
AC380V	50/60Hz

Технические характеристики

Модель	2L170–15	2L170–20	2L200–25	2L300–35	2L300–40	2L500–50
Рабочая среда	воздух, вода, пар					
Исполнение	прямого действия					
Тип	нормально закрытый					
Условный проход Dy, мм	17	17	22	30	30	50
Расход Cv, м.куб/час	4.8	4.8	12	20	20	48
Порты подключения	1/2"	3/4"	1"	1 1/4"	1 1/2"	2"
Вязкость рабочей среды	меньше 20 CST					
Рабочее давление	0 ~ 15 бар					
Максимальное давление	15 бар					
Рабочая температура	от -5 до +185°C					
Диапазон напряжения	+/- 10%					
Материал корпуса	латунь					
Материал уплотнения	EPDM					

Габаритные и монтажные размеры (мм)

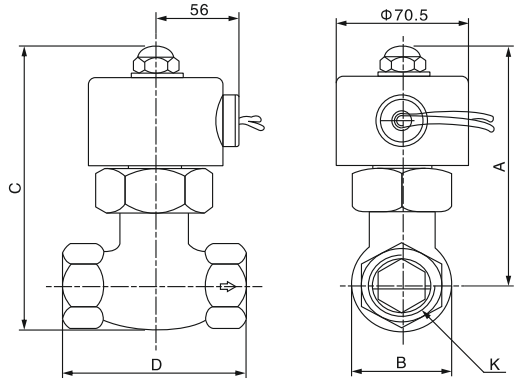

Модель	A	B	C	D	K
2L–15	125	42	146	84	PT1/2"
2L–20	125	42	146	84	PT3/4"
2L–25	136	52	162	94	PT 1"
2L–35	148	74	185	111	PT1 1/4"
2L–40	147	74	182	111	PT1 1/2"
2L–50	176	86	223	165	PT2"



Технические характеристики

Модель	2P025–06	2P025–08
Рабочая среда	воздух, вода, пар	
Исполнение	прямого действия	
Тип	нормально закрытый	
Условный проход Dy, мм	2,5	
Расход Cv, м.куб/час	0,23	
Порты подключения	G1/8	G1/4
Вязкость рабочей среды	меньше 20 CST	
Рабочее давление	0 ~ 7 бар	
Максимальное давление	10,5 бар	
Материал корпуса	Нейлон 66	
Материал уплотнения	VITON	
Время отклика	менее 0,05 сек	

Электропитание

Модель	Тип питания	Частота, Гц	Диапазон	Тип подключения	Мощность, ВА/Вт	Класс изоляции	Допустимый нагрев
2P025	Переменный ток	50	± 15%	кабель	7,0 ВА	B	35
		60					
	Постоянный ток	–	± 10%		7,0 Вт		45

Символ

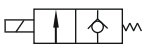

Кодировка

2P	025	08	A	I	G
модель	D_y условный проход	порты	напряжение	подключение	тип резьбы

2P	двухходовой двухпозиционный электромагнитный клапан, нормально закрытый

025	Φ2.5mm

06	G1/8"
08	G1/4"

A	AC220V
B	DC24V
C	AC110V
E	AC24V
F	DC12V

I	кабель

G	цилиндрическая дюймовая

Особенности

1) Н.З., прямого действия, двухходовой двухпозиционный
2) Простота сборки/разборки
3) Материал корпуса - Нейлон 66, лёгкий и прочный
4) Материал уплотнения - VITON, подходит для различных рабочих сред
5) Катушка класса B, тип защиты катушки IP65

Характеристики потока

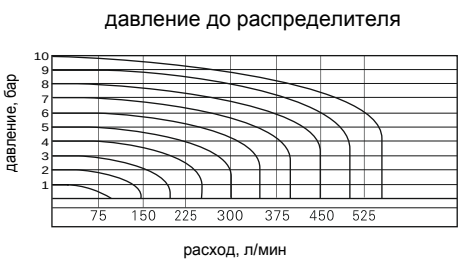

Конструкция

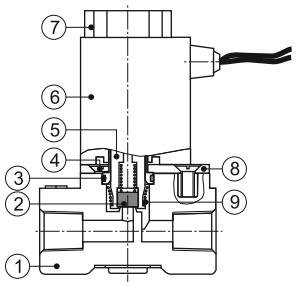

номер на схеме	элемент	номер на схеме	элемент
1	Корпус клапана	6	Катушка
2	Прокладка	7	Стопорная гайка
3	Манжета	8	Прижимная пластина
4	Винт	9	Пружина
5	Шток клапана		

Габаритные и монтажные размеры (мм)

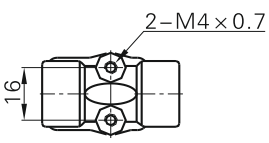

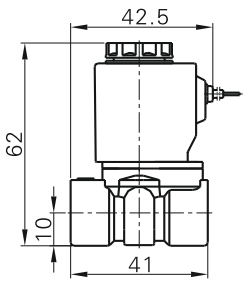

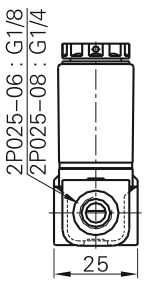



Технические характеристики

Модель	2V025–06	2V025–08	2V130–10	2V130–15	2V250–20	2V250–25
Рабочая среда	воздух, вода, масло					
Исполнение	прямого действия		непрямое (пилотное) управление			
Тип	нормально закрытый					
Условный проход Dy, мм	2.5	2.5	13.0	13.0	25.0	25.0
Расход Cv, м.куб/час	0.23	0.25	6.20	6.20	13.00	13.00
Порты подключения	PT1/8	PT1/4	PT3/8	PT1/2	PT3/4	PT1
Вязкость рабочей среды	меньше 20 CST					
Рабочее давление	0 ~ 10 бар		0,5 ~ 10 бар			
Максимальное давление	15 бар					
Материал корпуса	никелированная латунь		латунь			
Материал уплотнения	VITON		NBR			
Время отклика	менее 0,05 сек					

Электропитание

Модель	Тип питания	Частота, Гц	Диапазон	Тип подключения	Мощность, ВА/Вт	Класс изоляции	Допустимый нагрев
2V025	Переменный ток	50	±15%	кабель	7,0 ВА	B	35
2V130		60					
2V250	Постоянный ток	–	±10%		7,0 Вт		45

Символ

2V025

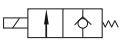

2V130、250

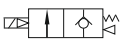

Особенности

Серия 2V025
1) Н.З., прямого действия, двухходовой двухпозиционный
2) Материал корпуса - латунь, прочный и компактный
3) Материал уплотнения - VITON, подходит для различных рабочих сред
4) Катушка класса B, тип защиты катушки IP65

Серии 2V130, 2V250
1) Н.З. с пилотным управлением, двухходовой двухпозиционный с большим расходом и низким порогом открытия (0,5 бар)
2) Материал корпуса - латунь, прочный и компактный
3) Материал уплотнения - NBR
4) Катушка класса B, тип защиты катушки IP65

Совместимость

Уплотнение/ Среда	вода	сухой воздух	ацетон *	масло турбинное ISOVG32	этиленгликоль	азот	тяжелое масло
NBR	○	◎	△	◎	○	◎	○

Уплотнение/ Среда	масло JIS	масло JIS 3	раститель-ное масло	неорганиче-ское масло	диэфирное моторное масло	силиконо-вое масло	углекислый газ	аргон
NBR	◎	○	◎	◎	○	◎	◎	◎

ПРИМЕЧАНИЕ
1. ◎ = Отлично (почти нет влияния или очень незначительное влияние);
○ = Хорошо (небольшое влияние или применимо при определенных условиях);
△=Неприменимо (окажет большее влияние).
2. Рабочая среда, отмеченная знаком «*», является легковоспламеняющейся и взрывоопасной жидкостью, необходимо использовать взрывозащищенные магистрали той же марки.
3. В отношении рабочих сред, отличных от перечисленных в таблице выше, перед использованием проконсультируйтесь с техническим отделом нашей компании.

Кодировка

2V | 025 | 08 | A | □ | □

2V	модель
2V	двухходовой двухпозиционный электромагнитный клапан, нормально закрытый

025	D_y условный проход
025	Φ2.5mm
130	Φ13mm
250	Φ25mm

08	порты
06	G1/8"
08	G1/4"
10	G3/8"
15	G1/2"
20	G3/4"
25	G1"

A	напряжение
A	AC220V
B	DC24V
C	AC110V
E	AC24V
F	DC12V

□	подключение
□	контакты
I	кабель

□	резьба
□	PT
T	NPT
G	G

Конструкция

2V025

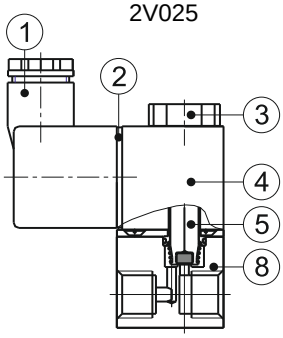

2V250

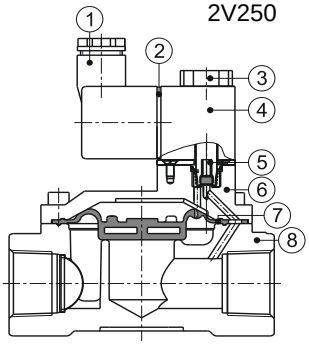

номер на схеме	элемент	номер на схеме	элемент
1	Клеммная колодка	5	Золотник
2	Клеммная прокладка	6	Крышка корпуса
3	Прижимная гайка	7	Диафрагма
4	Корпус катушки	8	Корпус клапана

Характеристики потока

давление до распределителя

2V025-6; 2V025-08

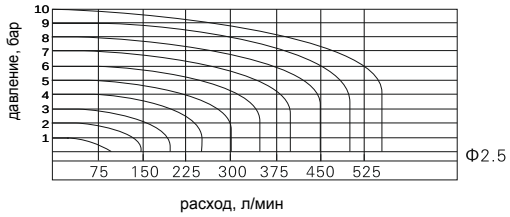

2V025-6; 2V025-08

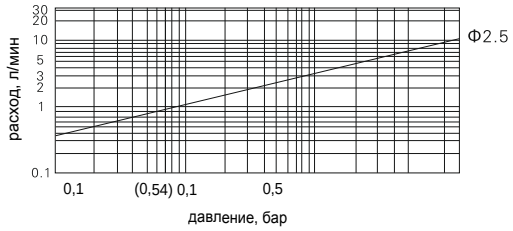

2V130-10; 2V250-20
2V130-15; 2V250-25

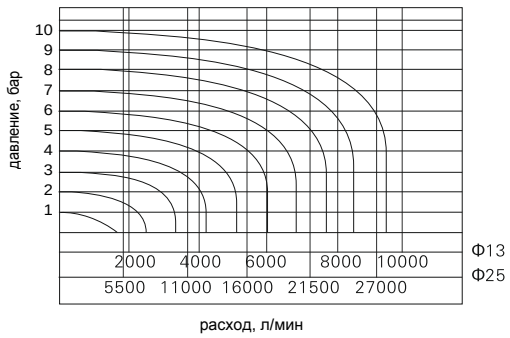

2V130-10; 2V250-20
2V130-15; 2V250-25

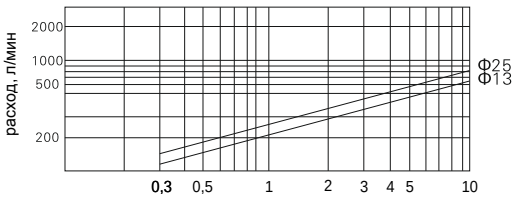

Габаритные и монтажные размеры (мм)

2V025

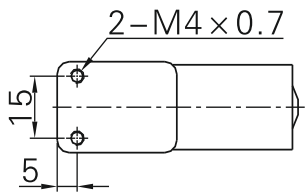

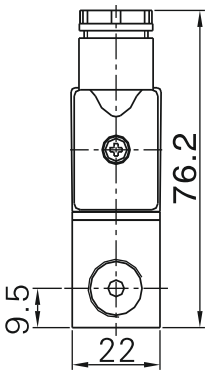

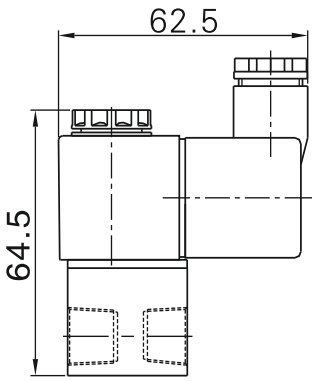

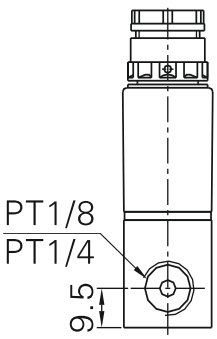

2V130; 2V250

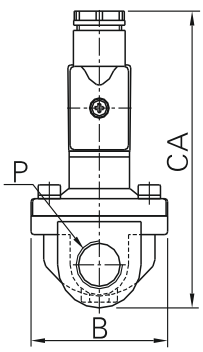

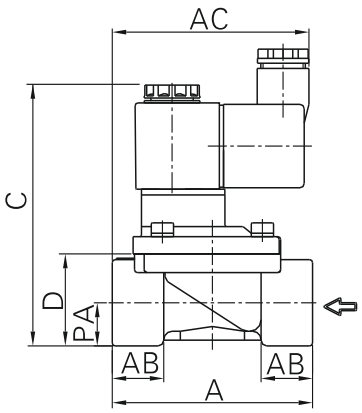

Модель	A	AB	AC	B	C	CA	D	P	PA
2V130–10	72	18.5	71	49	91	103	32	PT3/8	15
2V130–15	72	18.5	71	49	91	103	32	PT1/2	15
2V250–20	102	23	74	77.5	107.5	120	45	PT3/4	21
2V250–25	102	23	74	77.5	107.5	120	45	PT1	21

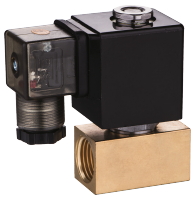

PU220-04AR



PU220-08A

Технические характеристики

Модель	PU220-01AR	PU220-02AR	PU220-03AR	PU220-03A	PU220-04A	PU220-06A	PU220-08A
Рабочая среда	воздух, вода, масло						
Исполнение	прямого действия						
Тип	нормально закрытый						
Условный проход Dy, мм	1.5	2.3	10	13	13	20	25
Расход Cv, м.куб/час	0.1	0.18	1	4	4	8.6	11
Порты подключения	1/8"	1/4"	3/8"	3/8"	1/2"	3/4"	1"
Вязкость рабочей среды	меньше 50 CST						
Рабочее давление	0 ~ 7 бар						
Максимальное давление	10,5 бар						
Рабочая температура	от -5 до +80°C						

Символ

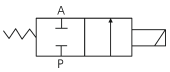

Кодировка

PU — модель

PU	двухходовой двухпозиционный электромагнитный клапан, нормально закрытый

220 — исполнение

220	прямого действия

02 — порты

01: 1/8"	02: 1/4"
03: 3/8"	04: 1/2"
06: 3/4"	08: 1"

A — типоразмер

A	малый резьбовой
AR	большой резьбовой
F	фланцевый

AC220V — напряжение

DC12V	
DC24V	
AC110V	50/60Hz
AC220V	50/60Hz

T — подключение

□	стандартная катушка
T	с катушкой синхронизации

Габаритные и монтажные размеры (мм)

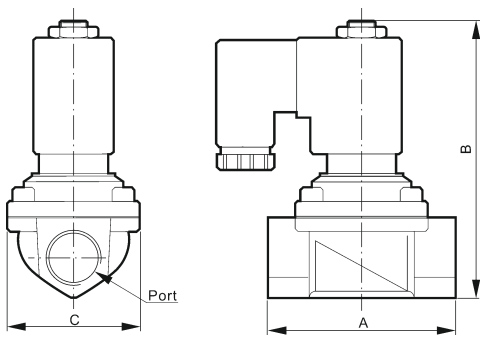

Модель	порты	A	B	C
PU220-01AR	1/8"	30	61	22
PU220-02AR	1/4"	30	61	22
PU220-03AR	3/8"	55	78.5	30
PU220-03A	3/8"	66	100	48
PU220-04A	1/1"	66	100	48
PU220-06A	3/4"	75	108	58
PU220-08A	1"	97	121	70

Конструкция

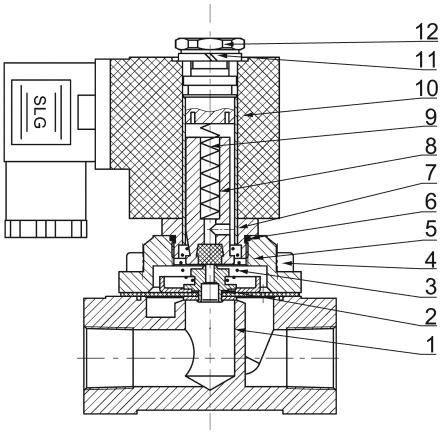

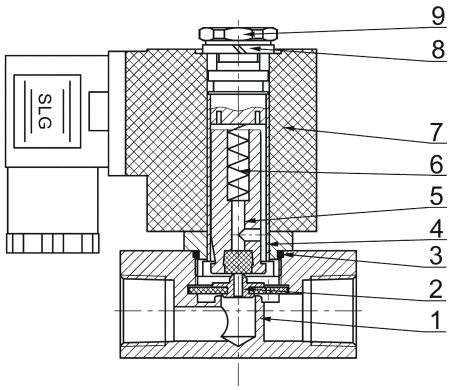

номер на схеме	элемент	номер на схеме	элемент
1	Корпус клапана	1	Корпус клапана
2	Мембранный узел	2	Мембранный узел
3	Натяжная пружина	3	Уплотнительное кольцо
4	Винт	4	Направляющая головка в сборе
5	Крышка клапана	5	Узел подвижного железного сердечника
6	Уплотнительное кольцо	6	Пружина
7	Направляющая головка в сборе	7	Катушка
8	Узел подвижного железного сердечника	8	Эластичная прокладка
9	Пружина	9	Стопорная гайка
10	Катушка		
11	Эластичная прокладка		
12	Стопорная гайка		



SPU225-06A

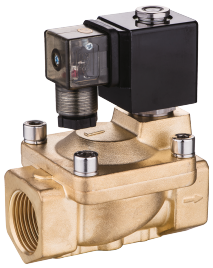

PU225-08A

Технические характеристики

Модель	PU225-03A/NO SPU225-03A/NO	PU225-04A/NO SPU225-04A/NO	PU225-06A/NO SPU225-06A/NO	PU225-08A/NO SPU225-08A/NO	PU225-12A/NO SPU225-12A/NO	PU225-14A/NO SPU225-14A/NO	PU225-20A/NO SPU225-20A/NO
Рабочая среда	воздух, вода, масло						
Исполнение	непрямое (пилотное) управление						
Тип	нормально закрытый						
Условный проход Dy, мм	13	13	20	25	40	40	50
Расход Cv, м.куб/час	4.5	4.5	7.6	12	29	29	48
Порты подключения	3/8"	1/2"	3/4"	1"	11/4"	11/2"	2"
Вязкость рабочей среды	меньше 50 CST						
Рабочее давление	0,5 ~ 16 бар						
Максимальное давление	20 бар						
Рабочая температура	от -5 до +80°C						
Материал корпуса	латунь или нержавеющая сталь						

Символ

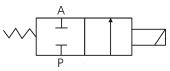

Кодировка

PU — модель

PU	двухходовой двухпозиционный электромагнитный клапан, нормально закрытый
SPU	двухходовой двухпозиционный электромагнитный клапан, нормально закрытый, из нержавеющей стали

225 — исполнение

225	пилотное управление

03 — порты

03: 3/8"	04: 1/2"
06: 3/4"	08: 1"
12: 11/4"	14: 11/2"
20: 2"	

A — типоразмер

A	малый резьбовой
F	фланцевый

AC220V — напряжение

DC12V	
DC24V	
AC110V	50/60Hz
AC220V	50/60Hz

T — подключение

□	стандартная катушка
T	с катушкой синхронизации

Габаритные и монтажные размеры (мм)

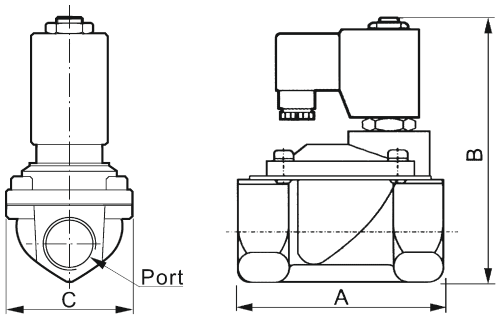

Модель	порты	A	B	C
PU225-03A	3/8"	66	106	48
SPU225-03A	3/8"	66	106	48
PU225-04A	1/2"	66	106	48
SPU225-04A	1/2"	66	106	48
PU225-06A	3/4"	75	112	58
SPU225-06A	3/4"	75	112	58
PU225-08A	1"	97	124	70
SPU225-08A	1"	97	124	70
PU225-12A	11/4"	126	139	96
SPU225-12A	11/4"	126	139	96
PU225-14A	11/2"	126	139	96
SPU225-14A	11/2"	126	139	96
PU225-20A	2"	160	160	114

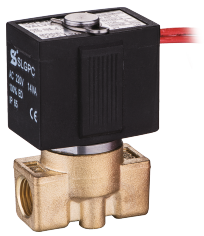

VX2120-08

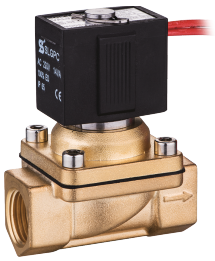

VX2120-15

Технические характеристики

Модель	VX2120–06	VX2120–08	VX2120–10	VX2120–10A	VX2120–15
Рабочая среда	воздух, вода, пар				
Исполнение	прямого действия				
Тип	нормально закрытый				
Рабочее давление	0 ~ 7 бар				
Условный проход Dy, мм	3		10	13	
Порты подключения	1/8"	1/4"	3/8"	3/8"	1/2"
Рабочая температура	от -5 до +150°C		от -5 до +80°C		
Материал уплотнений	VITON		NBR		

Символ

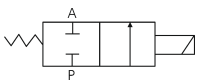

Кодировка

VX2120 — модель

08 — порты

06: 1/8"	08: 1/4"
10: 3/8"	15: 1/2"

A — типоразмер

□	стандартный
A	большой резьбовой

AC110V — напряжение

DC12V	
DC24V	
AC24V	50/60Hz
AC36V	50/60Hz
AC110V	50/60Hz
AC220V	50/60Hz
AC380V	50/60Hz

Габаритные и монтажные размеры (мм)

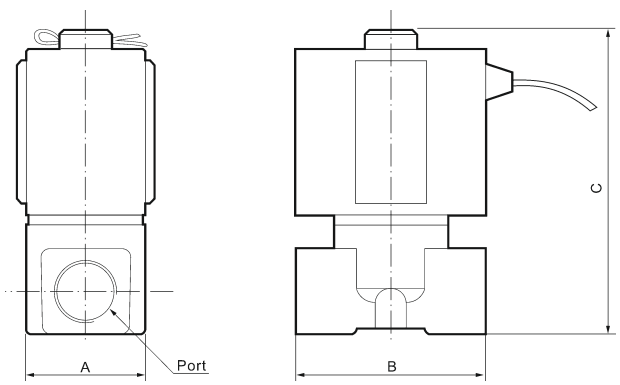

Модель	порты	A	B	C
VX2120–06	1/8"	26	42	66
VX2120–08	1/4"	26	42	66
VX2120–10	3/8"	40	48	77
VX2120–10A	3/8"	47	66	87
VX2120–15	1/2"	47	66	87

Конструкция

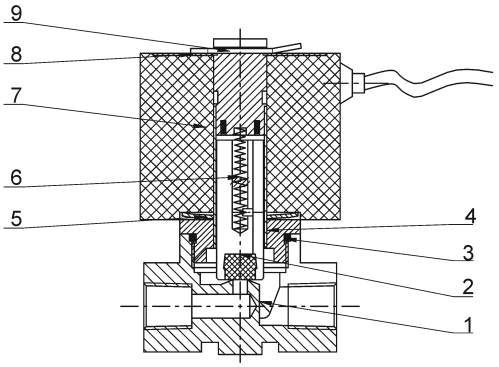

номер на схеме	Модель	элемент	количество	материал
1	VX2120–06–01	Корпус клапана	1	HPb59–1
2	VX2120–06–02	Узел подвижного железного сердечника	1	
3	VX2120–06–03	Уплотнительное кольцо	1	PTFE
4	VX2120–06–04	Направляющая головка в сборе	1	
5	VX2120–06–05	Крышка клапана	1	ICr18Ni9Ti
6	VX2120–06–06	Пружина	1	ICr18Ni9Ti
7	VX2120–06–07	Катушка	1	
8	VX2120–06–08	Эластичная прокладка	1	LY12
9	VX2120–06–09	Стопорная гайка	1	弹簧钢